# ERFA-CAD TAGUNG

| | |
|---|---|
| Datum | Samstag, 19. November 2016 |
| Zeit | 9.00 Uhr |
| Adresse | Gewerbliche Berufsschule Chur<br>Scalettastrasse<br>7000 Chur |

## Programm

| | |
|---|---|
| 09:00 bis 09:30 Uhr | Eintreffen Kaffee und Gipfeli |
| 09:30 bis 12:00 Uhr | CAD mit Inventor 2016 oder 2017 |

- Baugruppe Kurbelschwinge
- Schweisskonstruktion Gehäuse zu Kurbelschwinge (Schwerpunktthema)
- ZMT Prüfung Kurbelschwinge

| | |
|---|---|
| 12:30 bis 13:30 Uhr | Mittagessen in der Stadt Chur |
| 14:00 bis 14.45 Uhr | Interna |
| 14: 45 Uhr | Schluss der Veranstaltung |

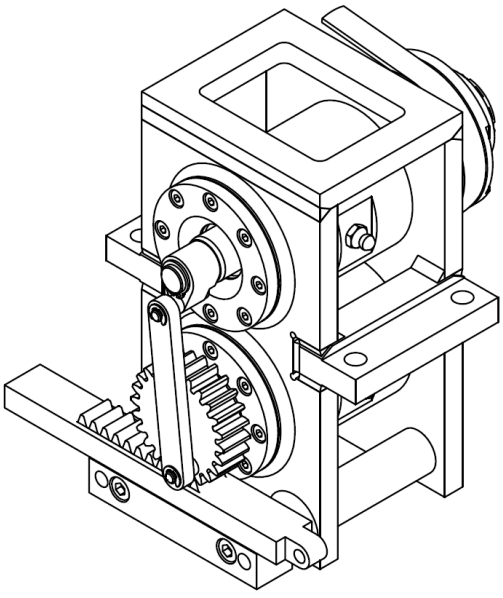

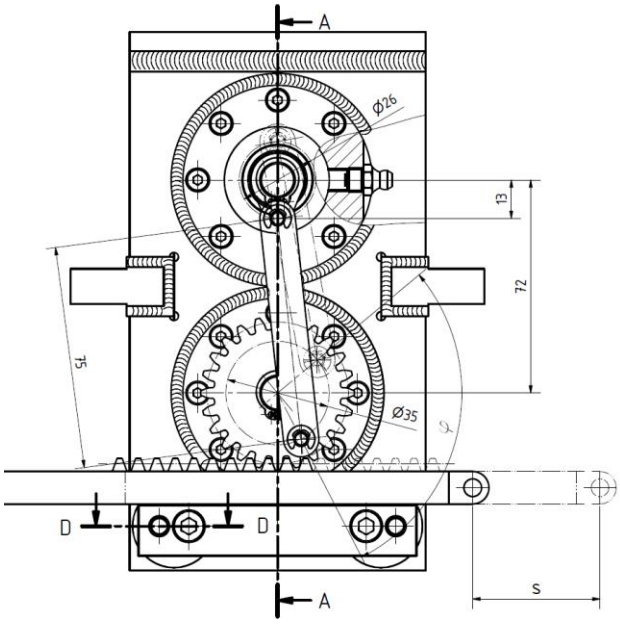



Kontakt Karin Liang- Büchel 078/ 711 05 55
Markus Buntschu 079/ 537 02 37


ERFA-CAD

DER LEHRENDEN AN BERUFSFACHSCHULEN FACHBEREICH MASCHINENBAU
**WWW.ERFA-CAD.CH**