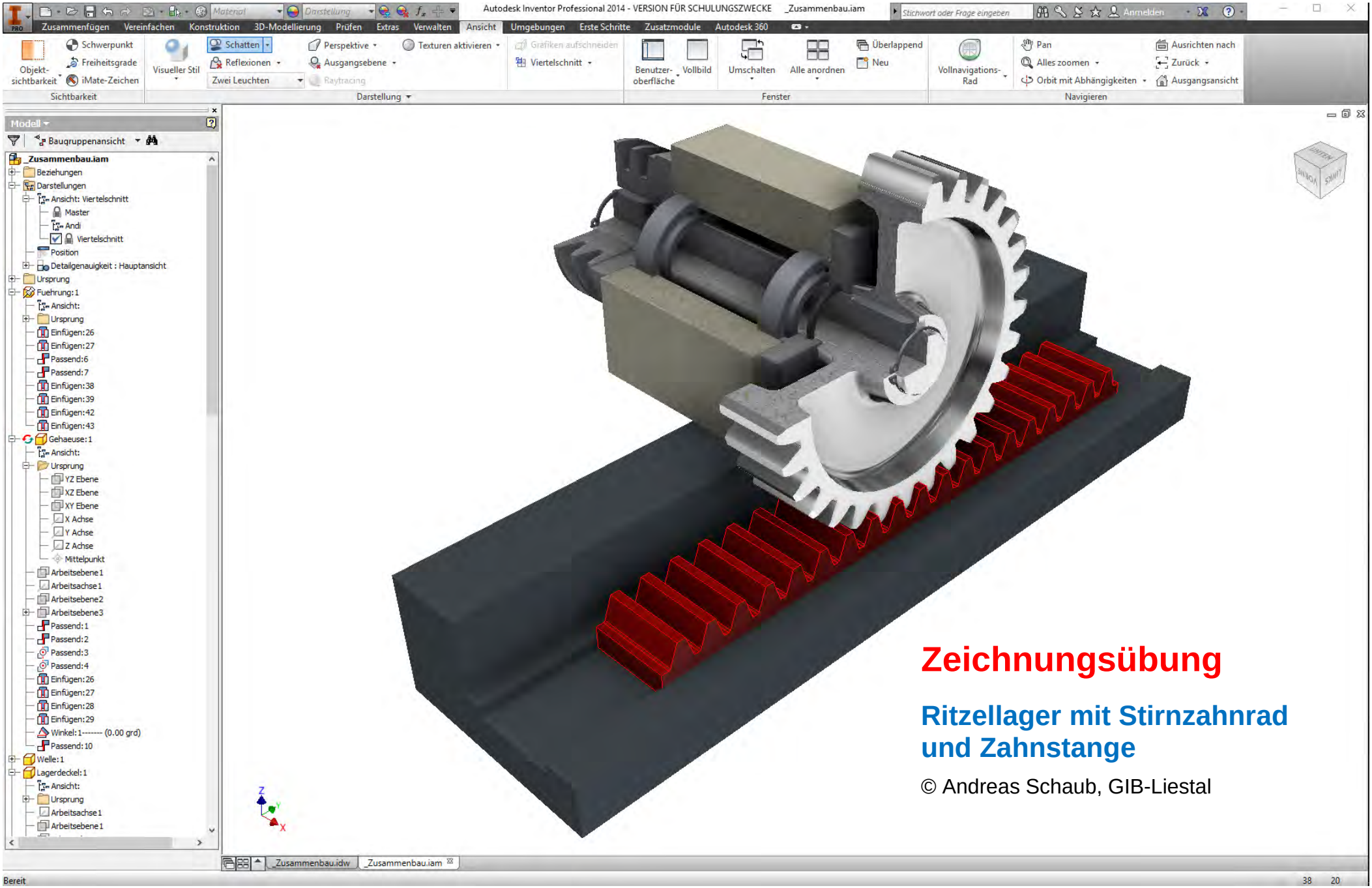
Autodesk Inventor Professional 2014 - VERSION FÜR SCHULUNGSZWECKE _Zusammenbau.iam
Zusammenfügen Vereinfachen Konstruktion 3D-Modellierung Prüfen Extras Verwalten Ansicht Umgebungen Erste Schritte Zusatzmodule Autodesk 360
Modell
Baugruppenansicht
_Zusammenbau.iam
Beziehungen
Darstellungen
Ansicht: Viertelschnitt
Master
Andi
Viertelschnitt
Position
Detailgenauigkeit : Hauptansicht
Ursprung
Fuehrung:1
Einfügen:26
Einfügen:27
Passend:6
Passend:7
Einfügen:38
Einfügen:39
Einfügen:42
Einfügen:43
Gehaeuse:1
YZ Ebene
XZ Ebene
XY Ebene
X Achse
Y Achse
Z Achse
Mittelpunkt
Arbeitsebene1
Arbeitsachse1
Arbeitsebene2
Arbeitsebene3
Passend:1
Passend:2
Passend:3
Passend:4
Einfügen:26
Einfügen:27
Einfügen:28
Einfügen:29
Winkel:1------- (0.00 grd)
Passend:10
Welle:1
Lagerdeckel:1
Arbeitsachse1
Arbeitsebene1
_Zusammenbau.idw
_Zusammenbau.iam
Bereit
Zeichnungsübung
Ritzellager mit Stirnzahnrad und Zahnstange
© Andreas Schaub, GIB-Liestal

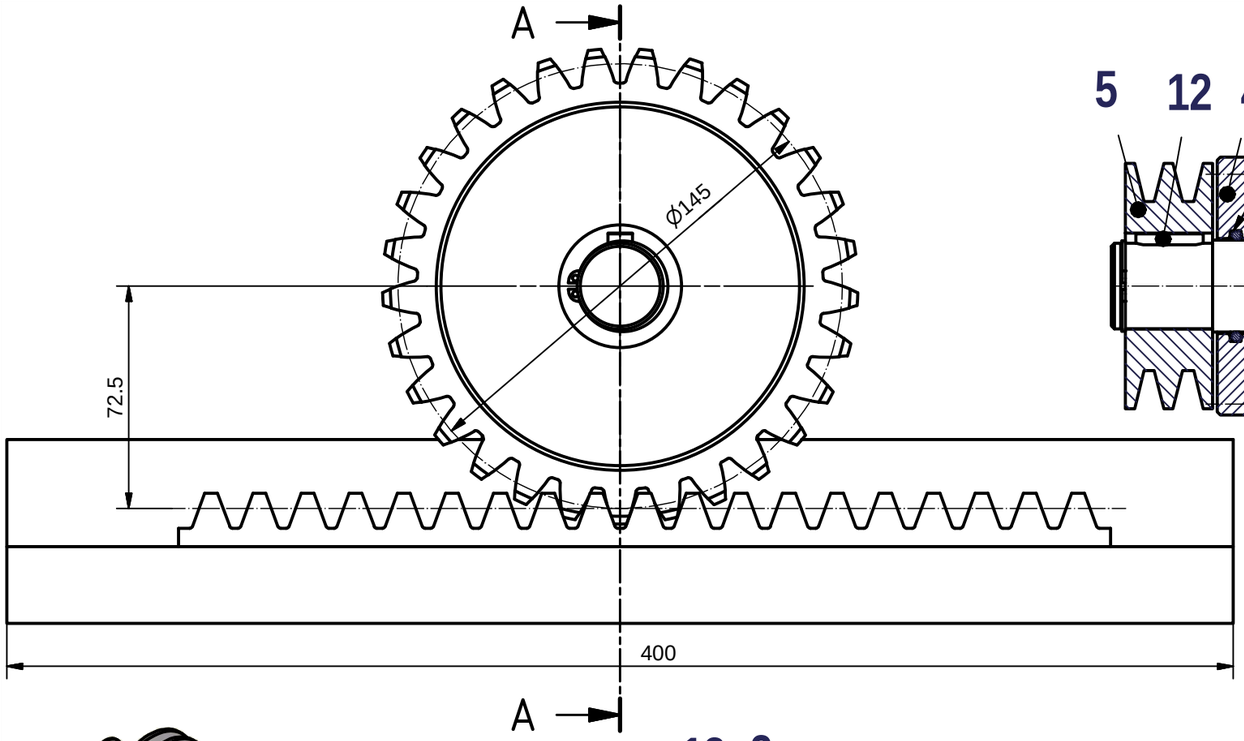

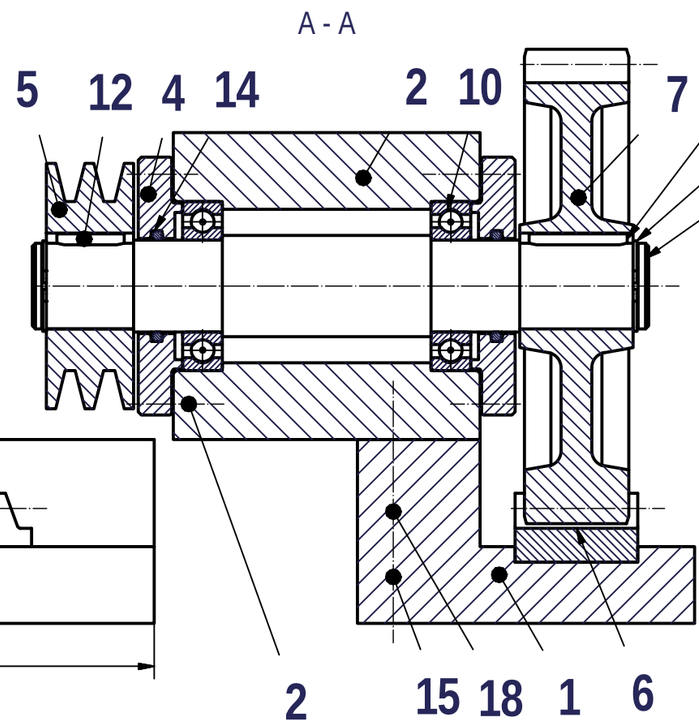

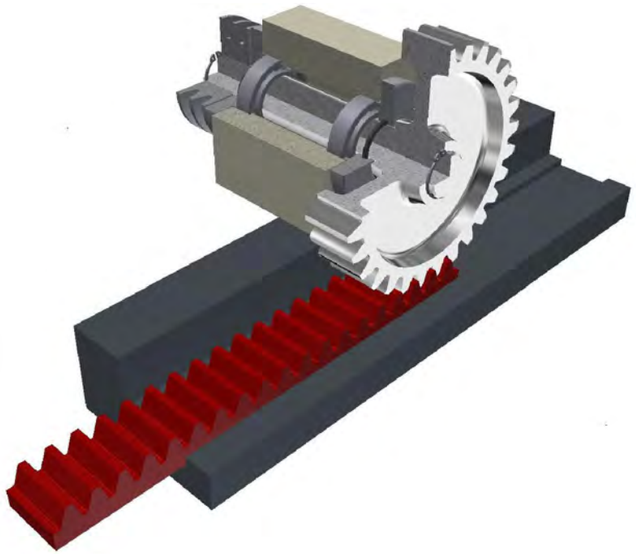

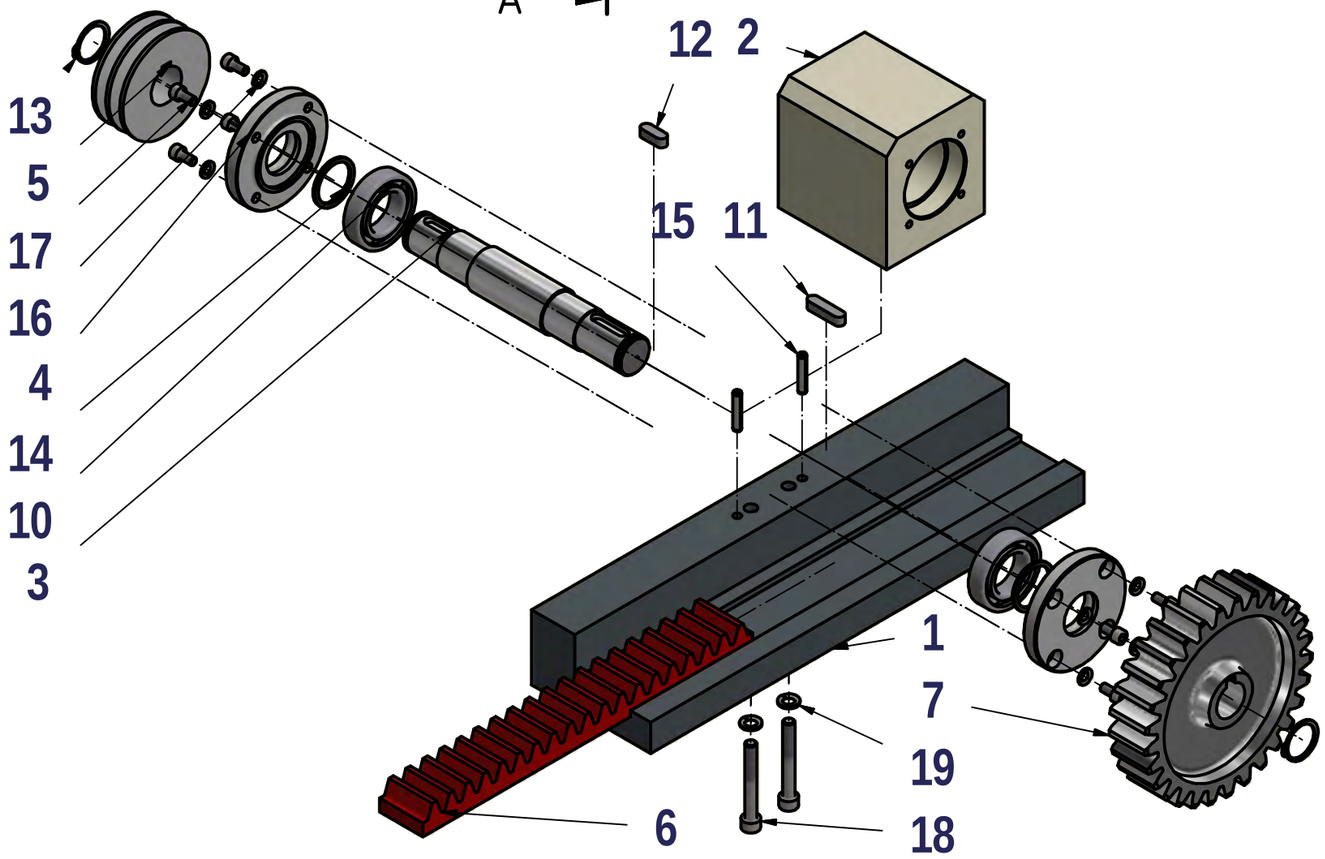

St¿ckliste

OBJEKT	ANZAHL	BAUTEILNUMMER	BEZEICHNUNG
1	1	Fuehrung	EN-GJL-100
2	1	Gehaeuse	EN-GJS-400-15
3	1	Welle	11SMnPb30
4	2	Lagerdeckel	11SMnPb30
5	1	Keilriemenscheibe	E360
6	1	Zahnstange m=5, z= 19, c=3*m, b=40	16MnCr5
7	1	Stirnzahnrad m=5, z=29, d=145, b=37	15CrNi13
10	2	DIN 625 T1 - 6006 - 30 x 55 x 13	Rillenkugellager
11	1	DIN 6885 - A 8 x 7 x 32	PaÇfeder
12	1	DIN 6885 - A 8 x 7 x 22	PaÇfeder
13	2	DIN 471 - 26x1.2	Sicherungsringe f¿r Wellen
14	2	DIN 3771 - 30 x 3.55 - N - NBR 70	O-Ring
15	2	ISO 8752 - 6 x 30 A	Spannstifte, mit Schlitz, f¿r hohe Beanspruchung
16	8	DIN 128 - A6	Federring
17	8	ISO 4762 - M6 x 12	Innensechskantschraube
18	2	ISO 4762 - M8 x 60	Innensechskantschraube
19	2	DIN 128 - A8	Federring

nd:	a	-	nd:	e	-	Konstrukteur:	29.01.2016	et10675	Massstab 1:2
	b	-		f	-	Kontrolliert:		-	
	c	-		g	-	Genehmigt:		-	
	d	-		h	-	K-Status:	InBearbeitung		
						Kostenstelle:			
Allgemeintoleranzen ISO 2768 - mK			Format: A3			Ersatz f¿r:		Anzahl Blatt 1	Blatt-Nr. 1
						Ersetzt von:			

Firma: GIB-Liestal

Zeichnungstitel: Ritzellager mit Zahnstange

Dateiname: _Zusammenbau

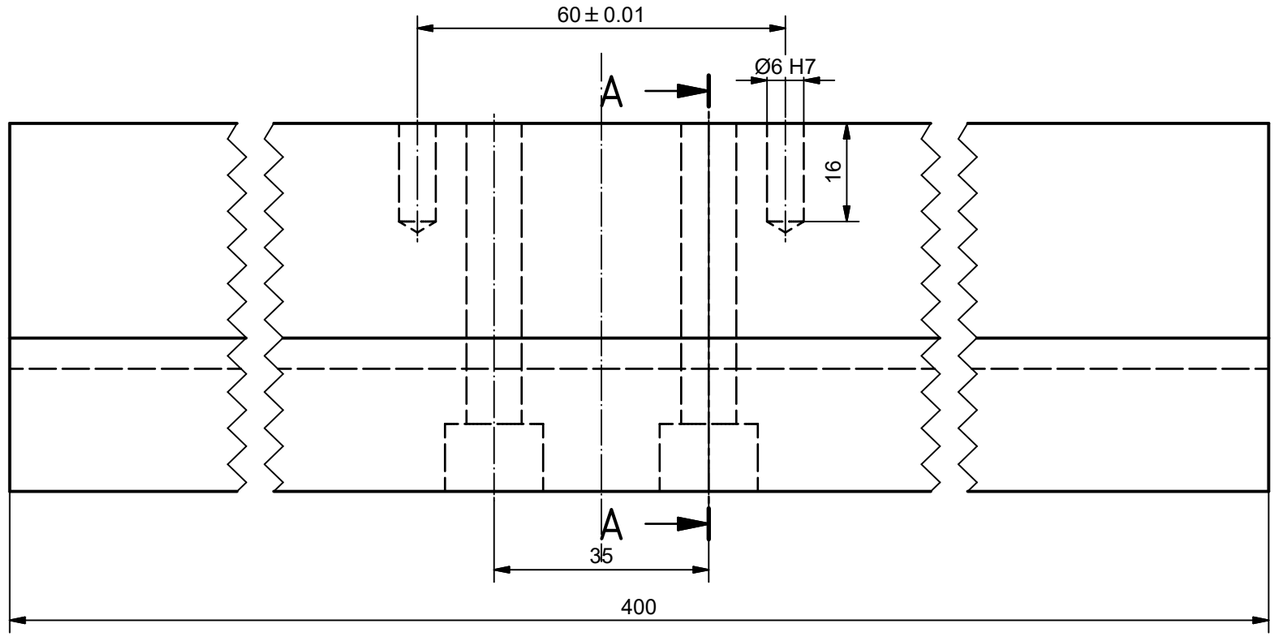

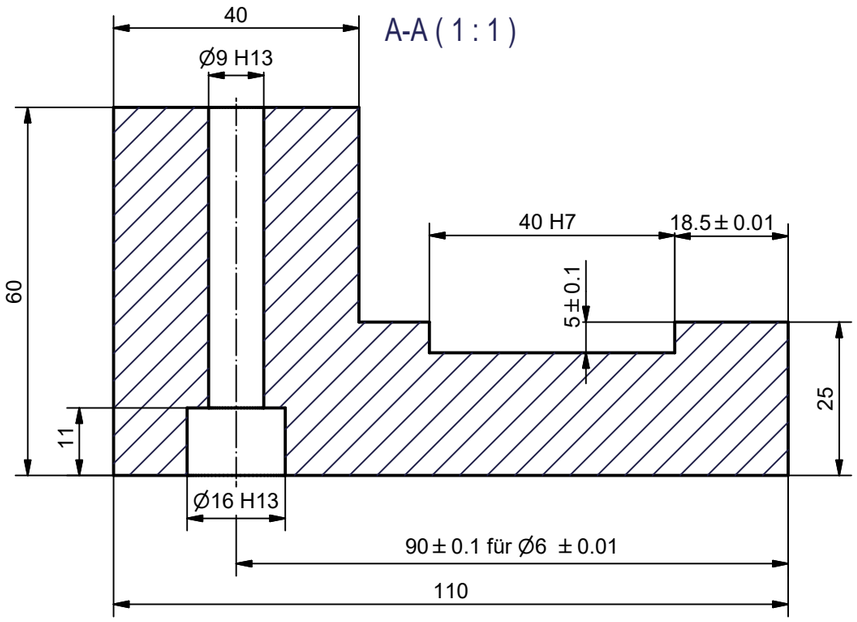

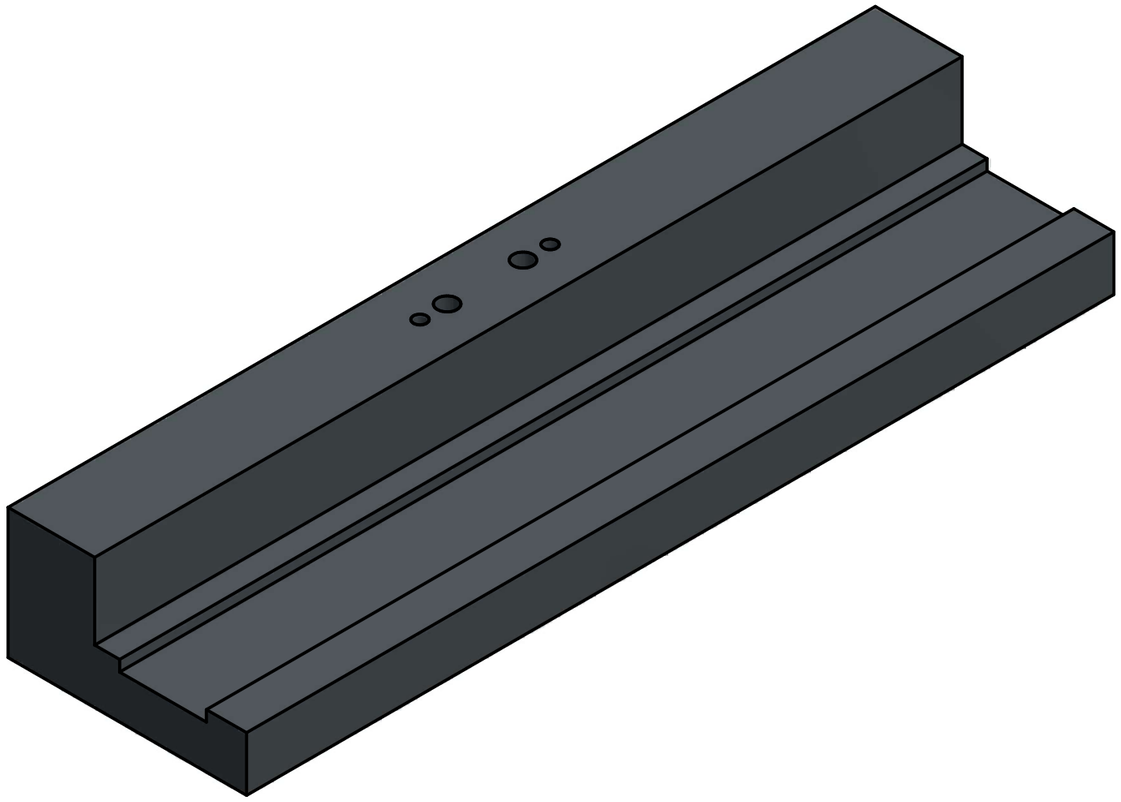

Pos. 1, Führung

Stückliste			
OBJEKT	ANZAHL	BAUTEILNUMMER	BEZEICHNUNG
1	1	Fuehrung	EN-GJL-100

Änd:	a	-	Änd:	e	-	Konstrukteur:	30.01.2016	A. Schaub	Massstab 1:1
	b	-		f	-	Kontrolliert:		-	
	c	-		g	-	Genehmigt:		-	
	d	-		h	-	K-Status:	InBearbeitung		

Allgemeintoleranzen ISO 2768 - mK	Format: A3	Kostenstelle:		
		Ersatz für:	Anzahl Blatt: 5	Blatt-Nr. 1
		Ersetzt von:		

Firma: GIB-Liestal	Zeichnungstitel: Ritzellager mit Zahnstange	Dateiname: Details

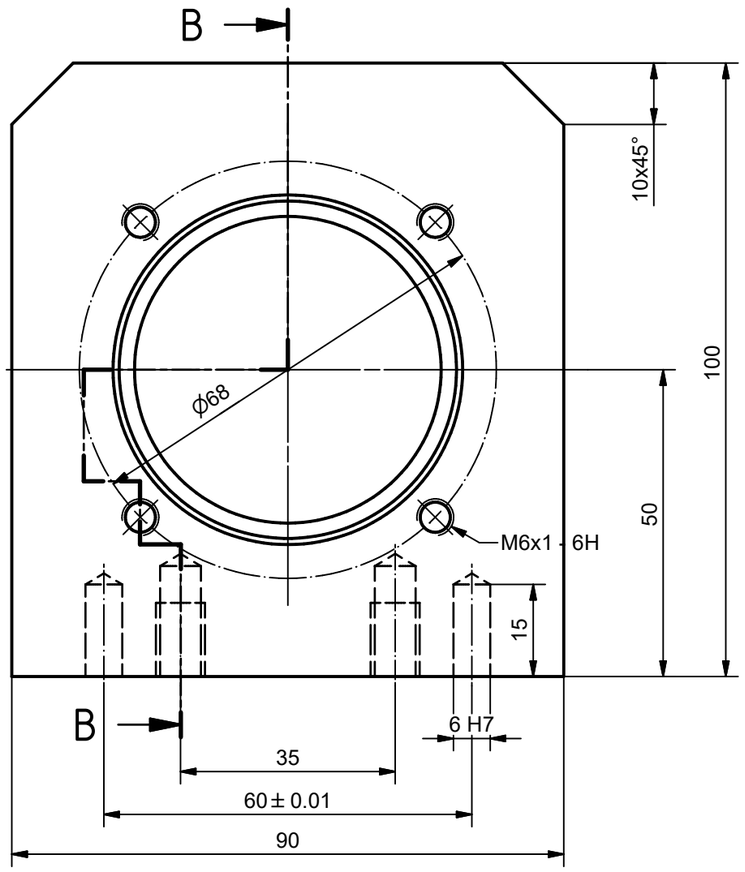

B-B (1 : 1)

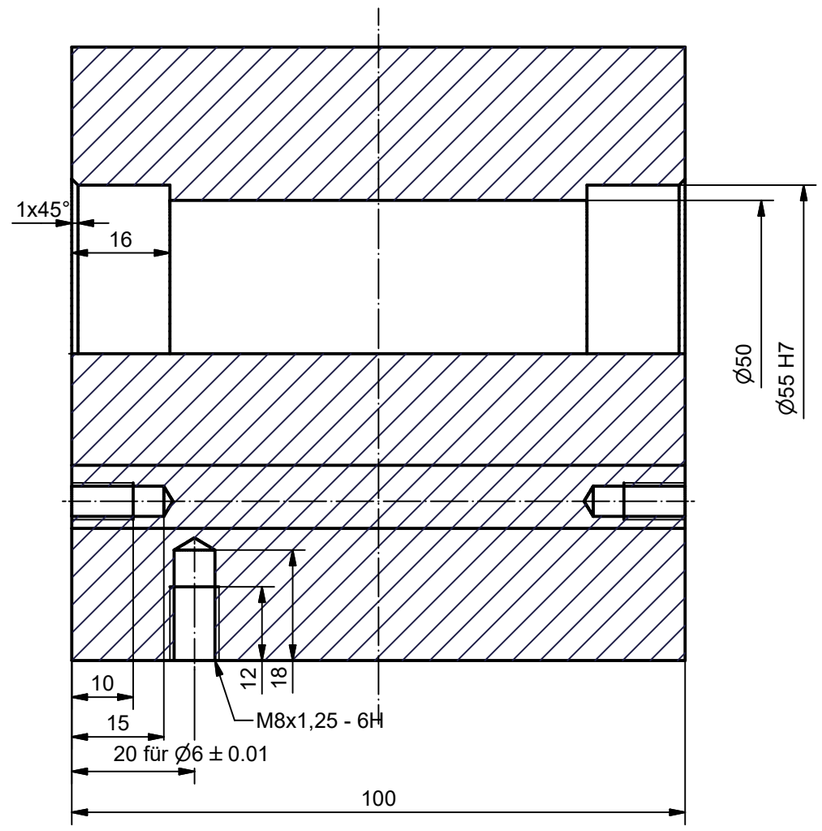

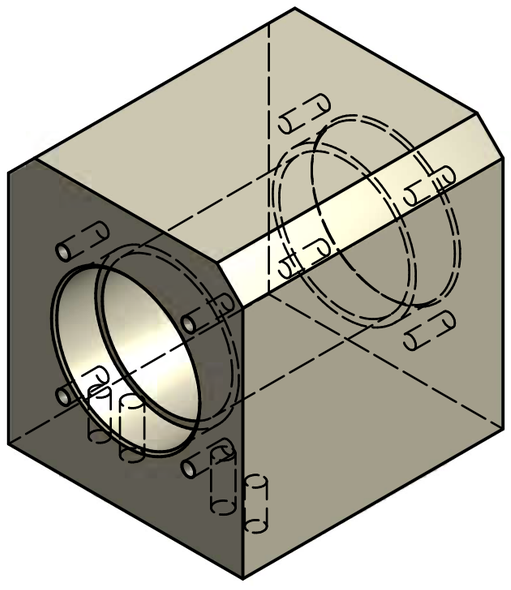

Pos. 2, Gehäuse

Stückliste			
OBJEKT	ANZAHL	BAUTEILNUMMER	BEZEICHNUNG
1	1	Gehaeuse	EN-GJS-400-15

Änd:	a	-	Änd:	e	-	Konstrukteur:	30.01.2016	A. Schaub	Massstab 1:1
	b	-		f	-	Kontrolliert:		-	
	c	-		g	-	Genehmigt:		-	
	d	-		h	-	K-Status:	InBearbeitung		
Allgemeintoleranzen ISO 2768 - mK			Format: A3			Kostenstelle:			
						Ersatz für:		Anzahl Blatt 5	Blatt-Nr. 2
						Ersetzt von:			

Firma:	Zeichnungstitel:	Dateiname:
GIB-Liestal	Ritzellager mit Zahnstange	Details

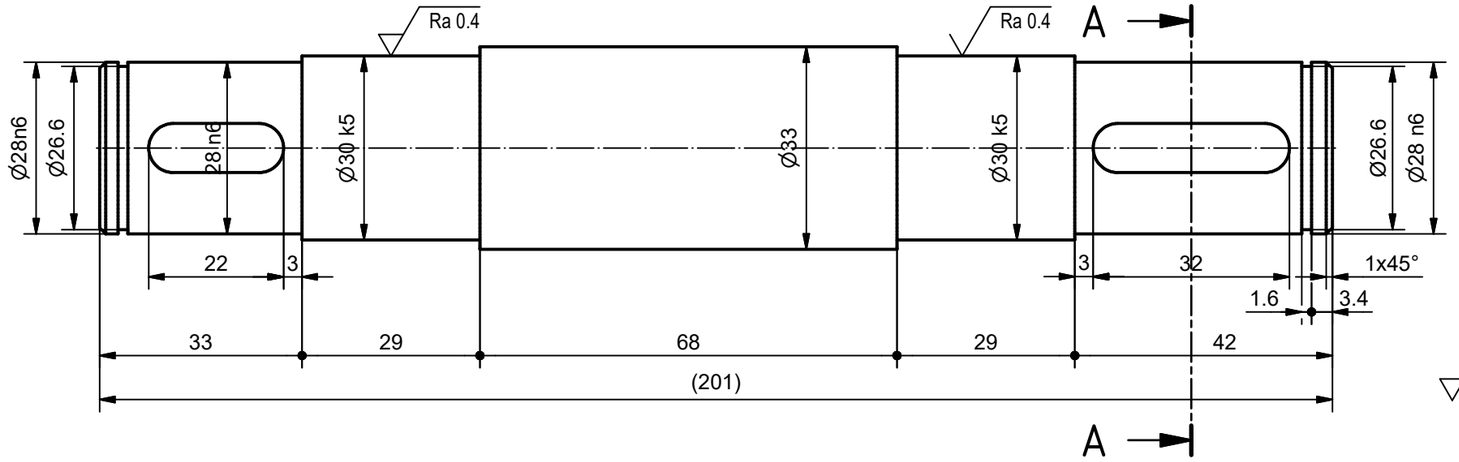

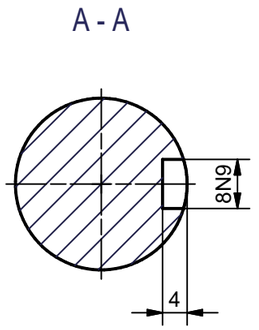

Ra 6.3

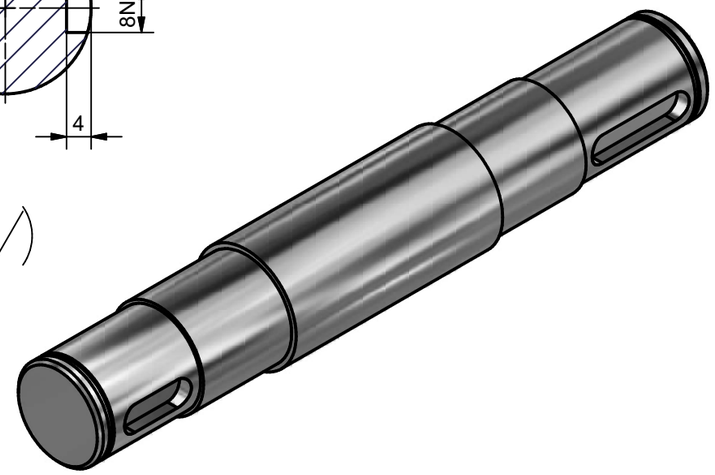

Pos. 3, Welle

Stückliste			
OBJEKT	ANZAHL	BAUTEILNUMMER	BEZEICHNUNG
1	1	Welle	11SMnPb30

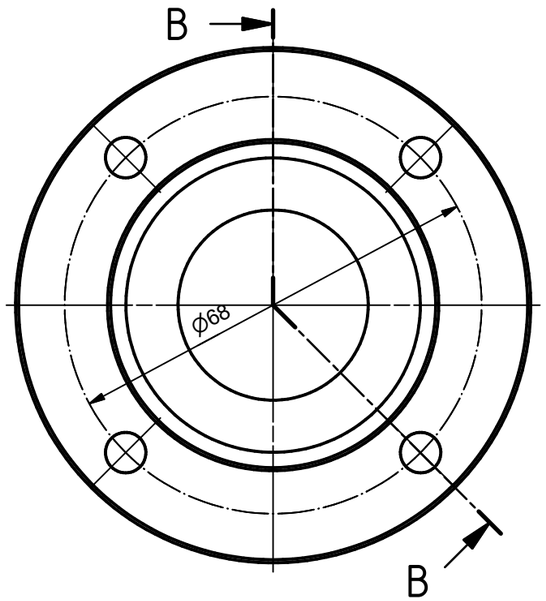

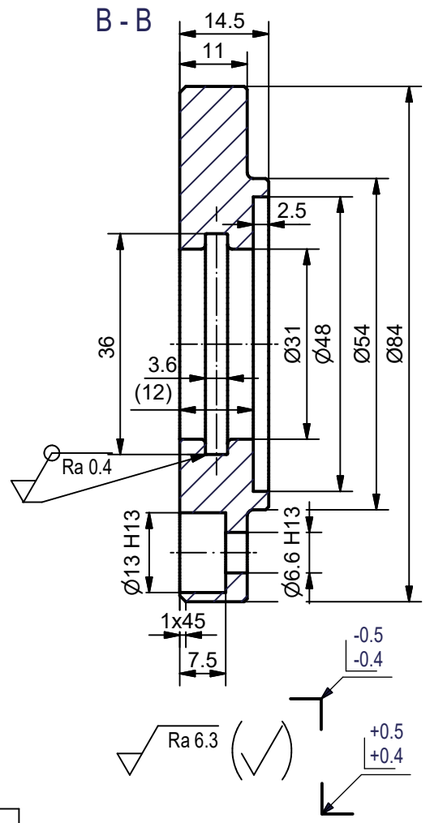

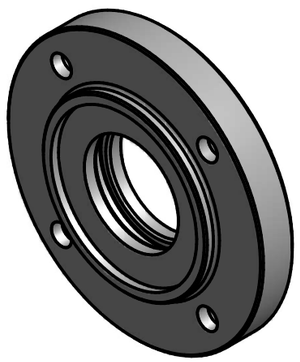

Pos. 4, Lagerdeckel

Stückliste			
OBJEKT	ANZAHL	BAUTEILNUMMER	BEZEICHNUNG
1	1	Lagerdeckel	11SMnPb30

Änd:	a	-	Änd:	e	-	Konstrukteur:	30.01.2016	A. Schaub	Massstab 1:1
	b	-		f	-	Kontrolliert:		-	
	c	-		g	-	Genehmigt:		-	
	d	-		h	-	K-Status:	InBearbeitung		
Allgemeintoleranzen ISO 2768 - mK			Format: A3			Kostenstelle:			
						Ersatz für:		Anzahl Blatt 5	Blatt-Nr. 3
						Ersetzt von:			

Firma: GIB-Liestal

Zeichnungstitel: Ritzellager mit Zahnstange

Dateiname: Details

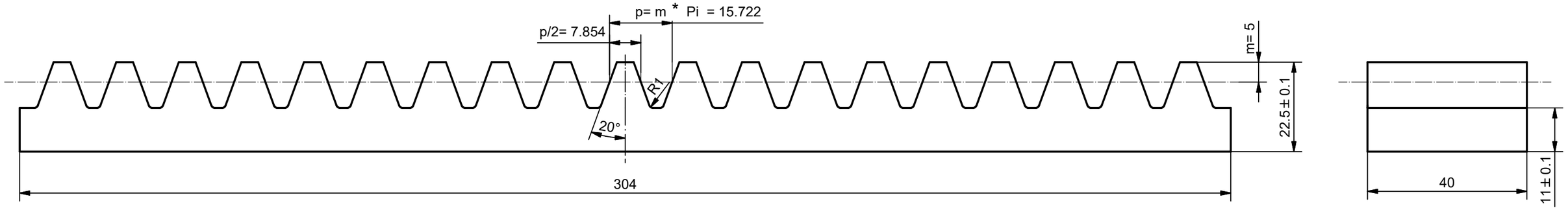

Pos. 6, Zahnstange

Stückliste			
OBJEKT	ANZAHL	BAUTEILNUMMER	BEZEICHNUNG
1	1	Zahnstange m=5, z= 19, c=0.3*m, b=40	16MnCr5

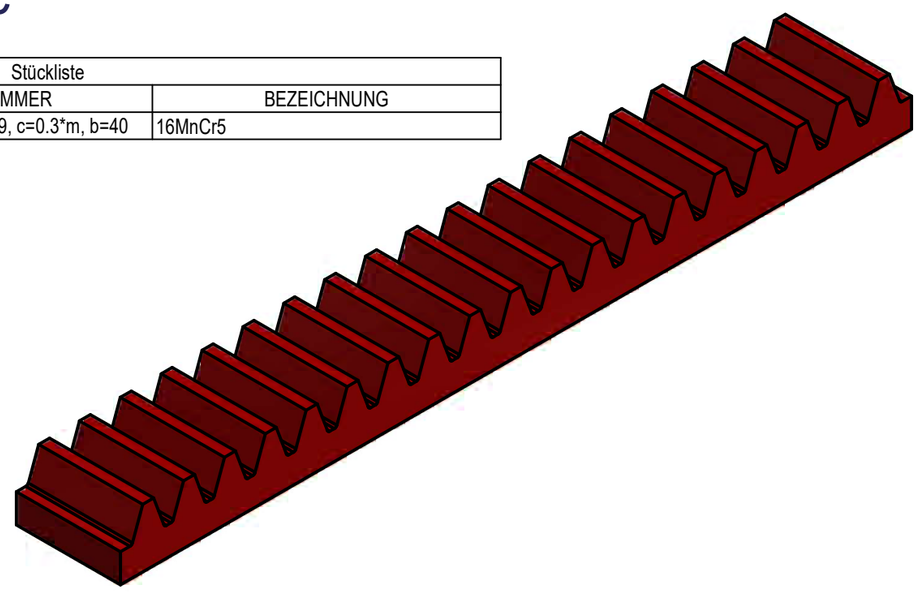

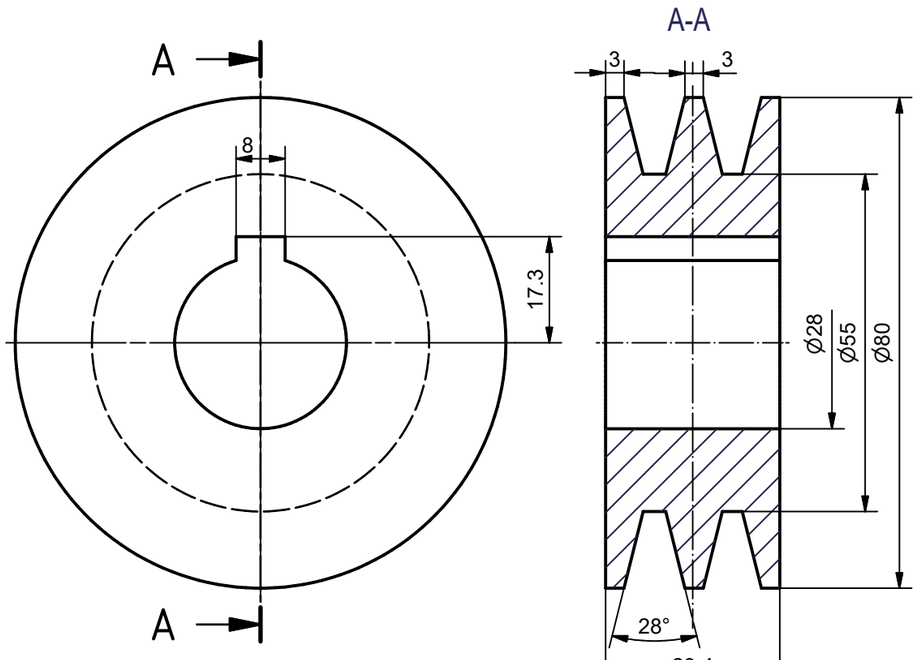

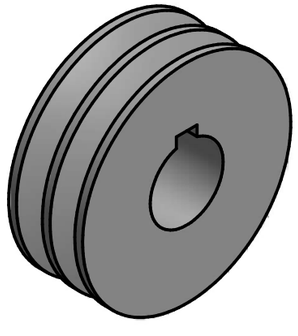

Pos. 5, Keilriemenscheibe

Stückliste			
OBJEKT	ANZAHL	BAUTEILNUMMER	BEZEICHNUNG
1	1	Keilriemenscheibe	E360

Änd:	a	-	Änd:	e	-	Konstrukteur:	30.01.2016	A. Schaub	Massstab 1:1
	b	-		f	-	Kontrolliert:		-	
	c	-		g	-	Genehmigt:		-	
	d	-		h	-	K-Status:	InBearbeitung		
Allgemeintoleranzen ISO 2768 - mK			Format: A3			Kostenstelle:			
						Ersatz für:		Anzahl Blatt 5	Blatt-Nr. 4
Firma: GIB-Liestal						Ersetzt von:			

Zeichnungstitel: Ritzellager mit Zahnstange

Dateiname: Details

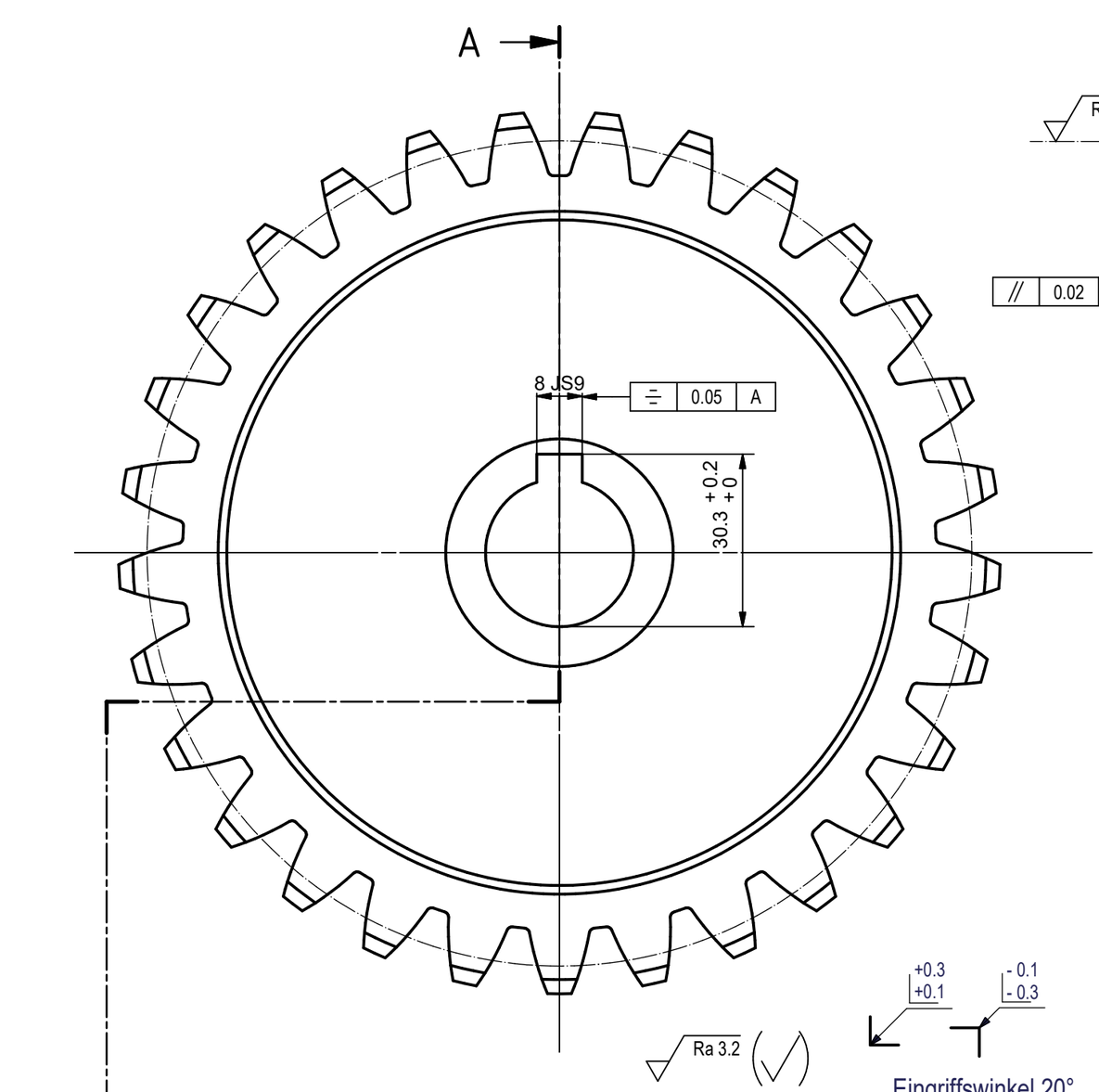

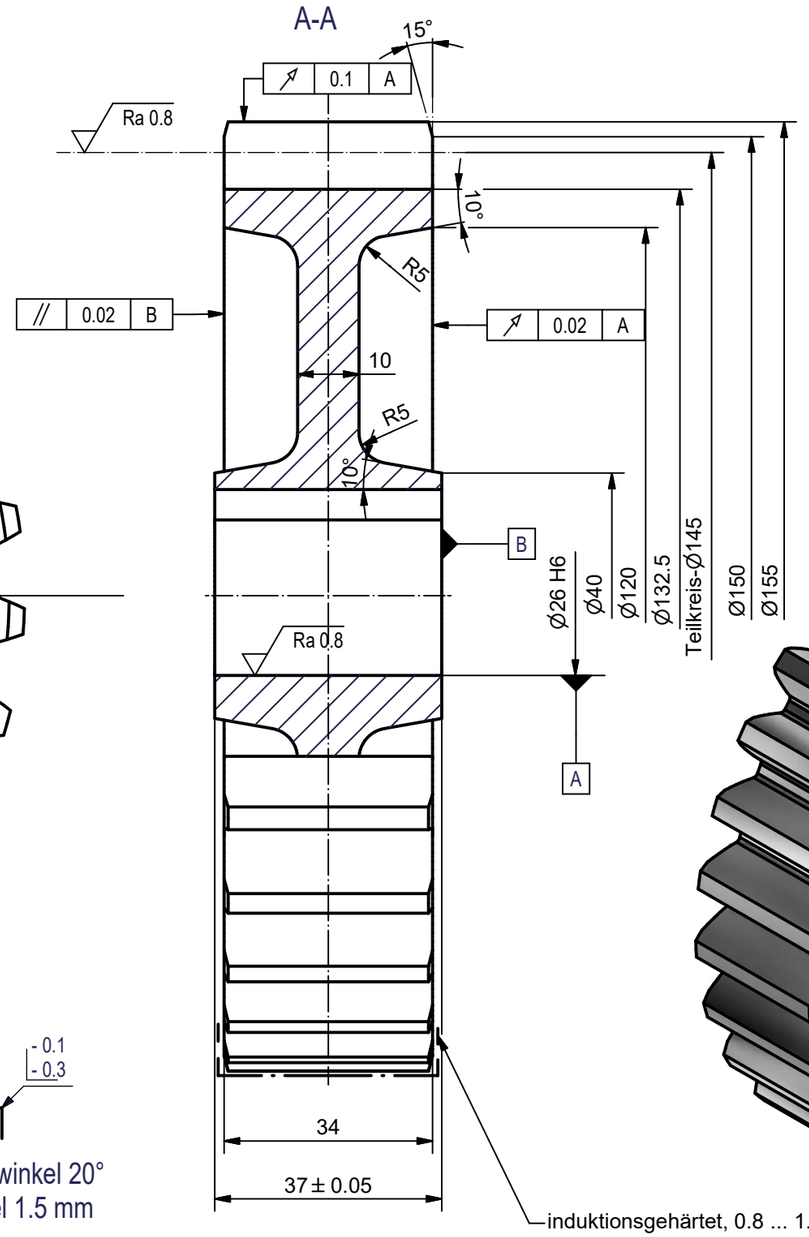

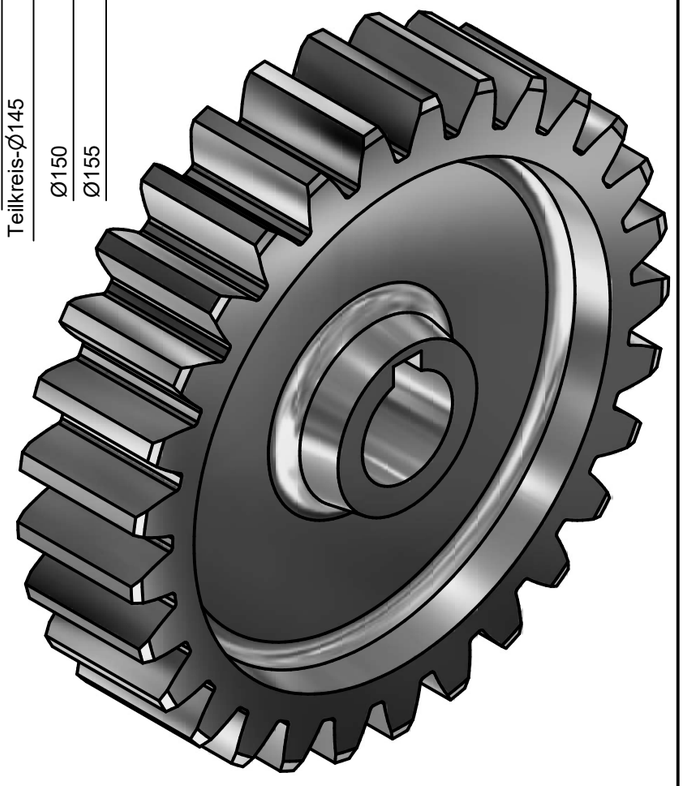

+0.3 +0.1 - 0.1 - 0.3

Eingriffswinkel 20°
Kopfspiel 1.5 mm

Pos. 7, Stirnzahnrad m=5, z=29

Stückliste			
OBJEKT	ANZAHL	BAUTEILNUMMER	BEZEICHNUNG
1	1	Stirnzahnrad m=5, z=29, d=145, b=37	15CrNi13

Änd:	a	-	Änd:	e	-	Konstrukteur:	30.01.2016	A. Schaub	Massstab 1:1
	b	-		f	-	Kontrolliert:		-	
	c	-		g	-	Genehmigt:		-	
	d	-		h	-	K-Status:	InBearbeitung		
Allgemeintoleranzen ISO 2768 - mK			Format: A3			Kostenstelle:			
						Ersatz für:		Anzahl Blatt 5	Blatt-Nr. 5
						Ersetzt von:			
Firma: GIB-Liestal			Zeichnungstitel: Ritzellager mit Zahnstange					Dateiname: Details	

Bewegungsabhängigkeit

