Maltesergetriebe

Zeichnungsübung

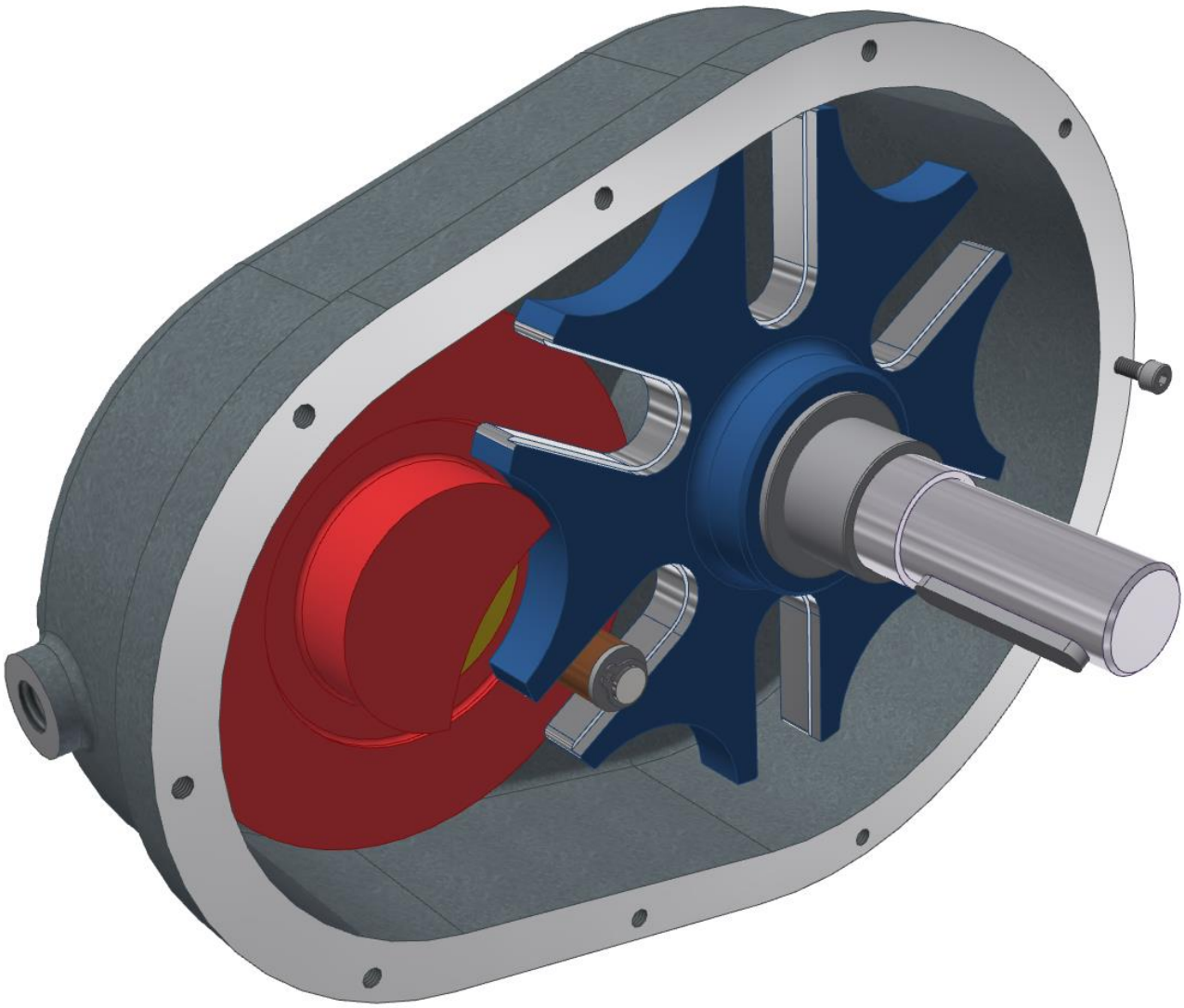

Zeichnungsübung
Fehlende Masse können herausgemessen
oder selber bestimmt werden.
Das Modell ist gedacht für die Vertiefung der
CAD-Grundlagen!

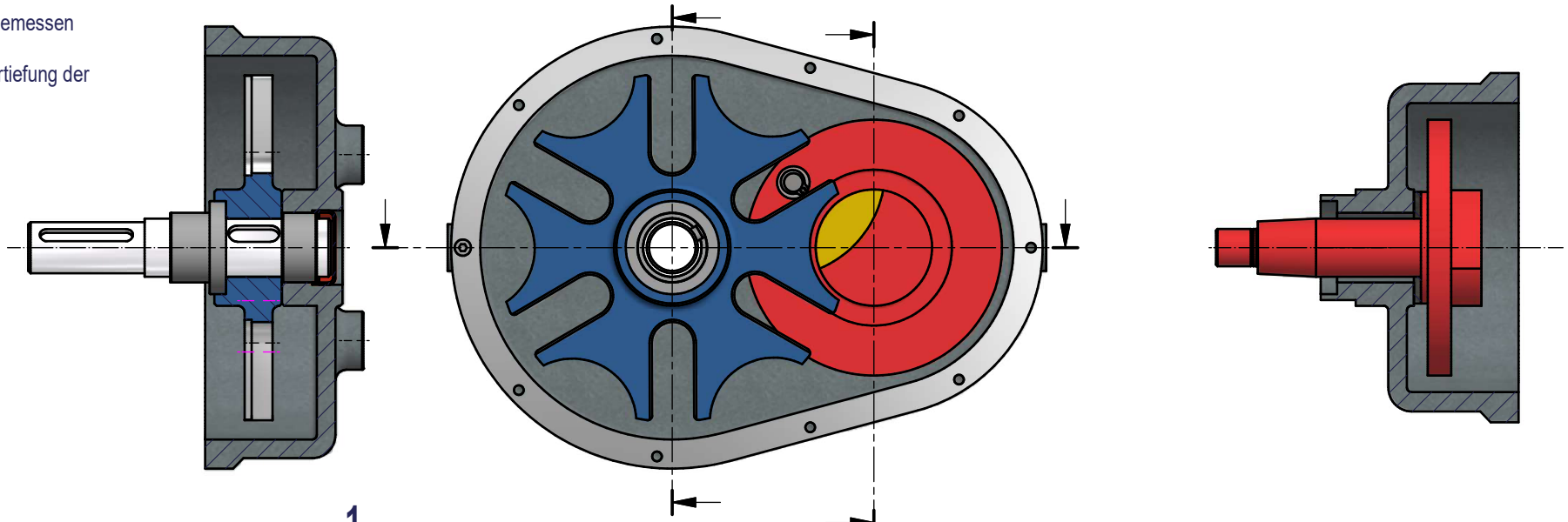

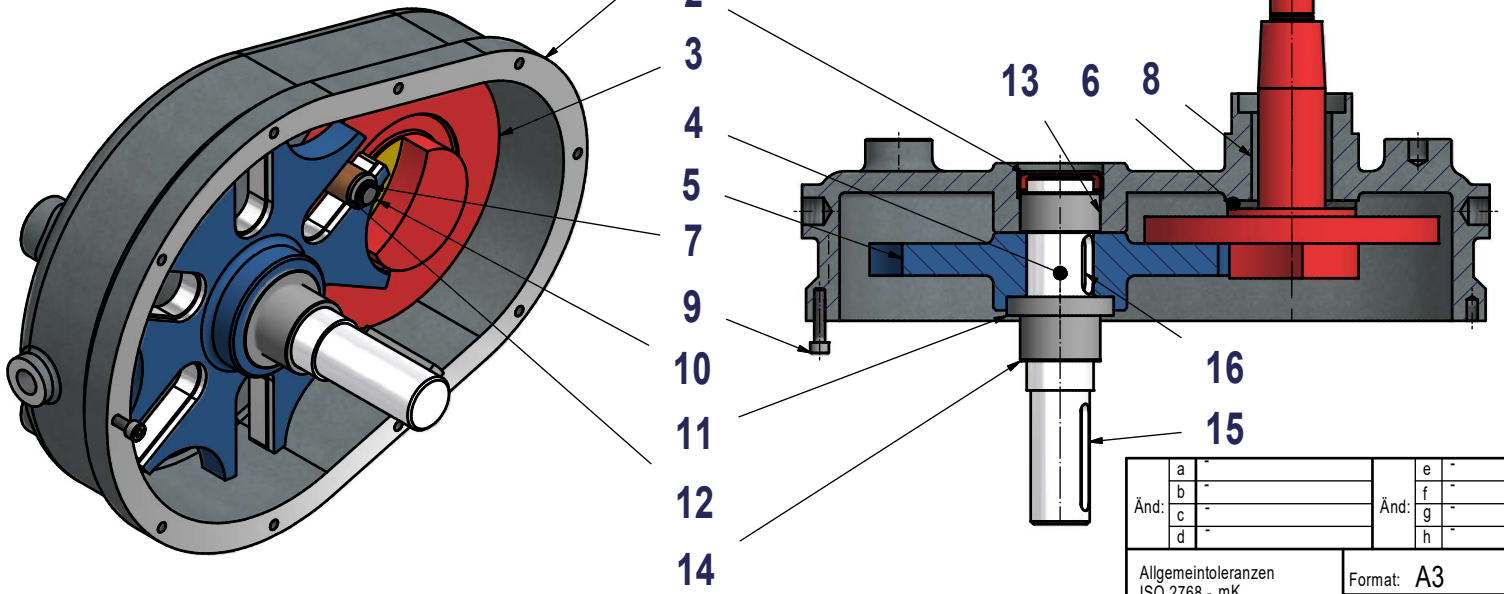

Stückliste

OBJEKT	ANZAHL	BEZEICHNUNG	BAUTEILNUMMER
1	1	Gehäuse	
2	1	Deckel	
3	1	Antriebswelle	
4	1	Abtriebswelle	
5	1	Schlitzscheibe	
6	1	Lochscheibe	
7	1	Bolzen	
8	1	Lagerbüchse	
9	2	Zylinderschraube	DIN 912 - M4 x 20
10	1	Sicherungsring aussen	DIN 471 - 8 x 0.8
11	1	Wellendichtring	DIN 3760 - AS - 25 x 40 x 7 - NBR
12	1	Scheibe	DIN 125 - A 7.4
13	1	Buchse	DIN 1850 - G - 24 x 30 x 15
14	1	Buchse	DIN 1850 - G - 25 x 30 x 20
15	1	Paßfeder	DIN 6885 - A 6 x 6 x 40
16	1	Paßfeder	DIN 6885 - A 8 x 7 x 22

Änd:	a	-	Änd:	e	-	Konstrukteur:	18.12.2018	A. Schaub	Massstab
	b	-		f	-	Kontrolliert:		-	-
	c	-		g	-	Genehmigt:		-	
	d	-		h	-	K-Status:	Freigegeben		
Allgemeintoleranzen ISO 2768 - mK			Format: A3			Kostenstelle:			
						Ersatz für:		Anzahl Blatt 3	Blatt-Nr. 1
						Ersetzt von:			
Firma: SAM-Tech			Zeichnungstitel: Zeichnungsübung					Dateiname: Maltesergetriebe	

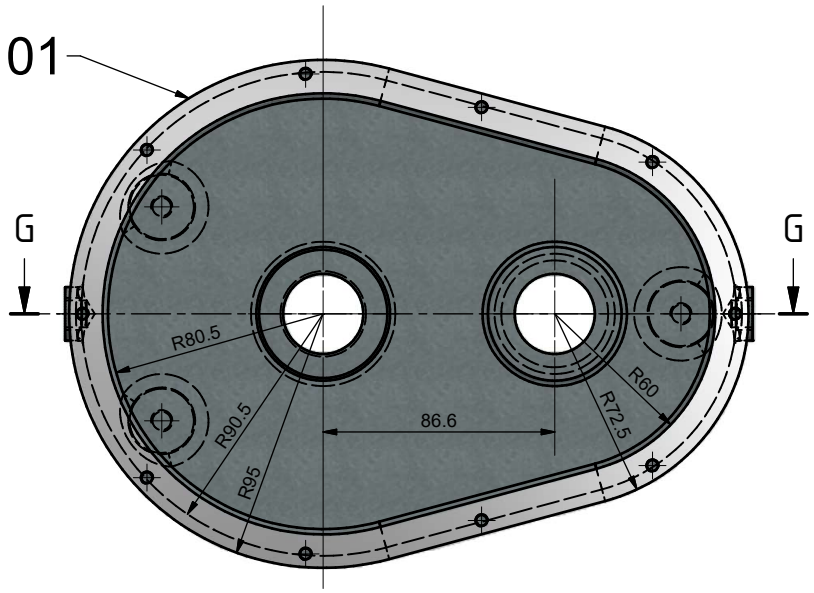

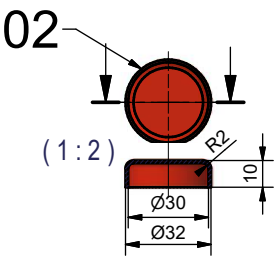

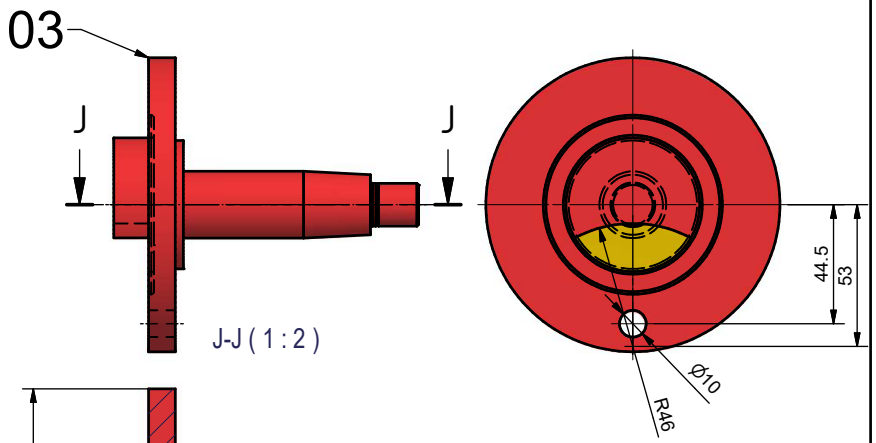

(1 : 2)

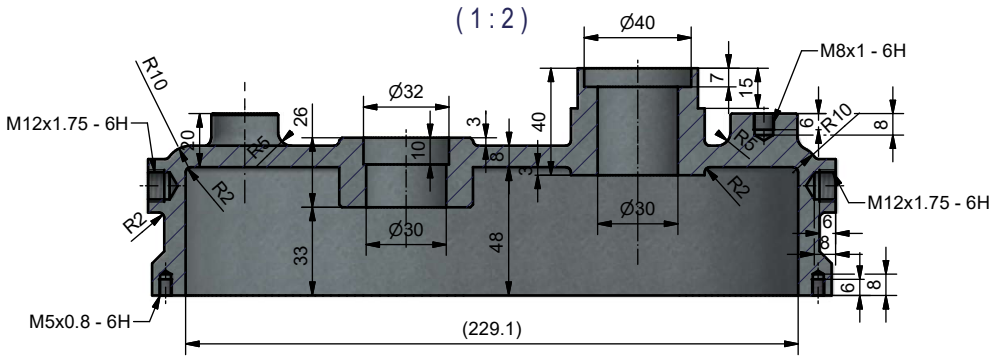

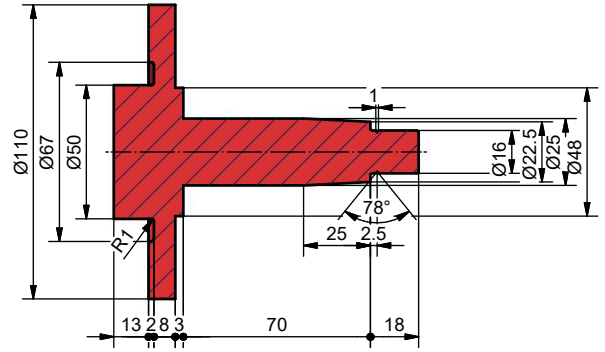

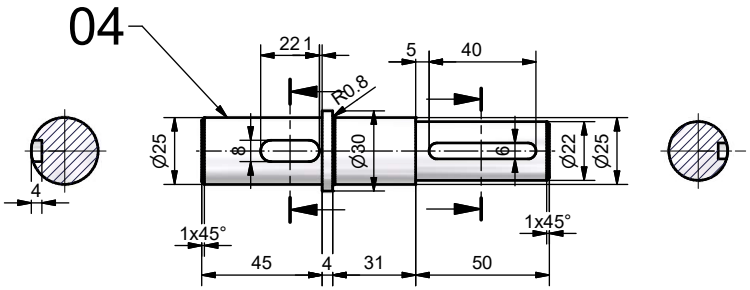

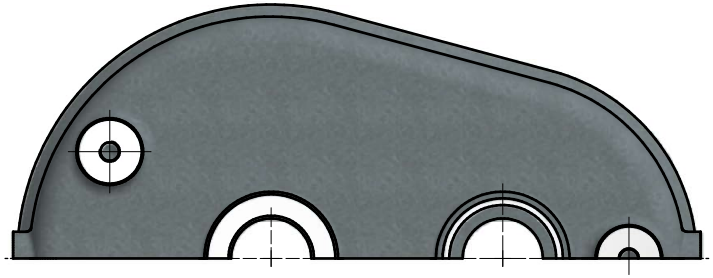

Änd:	a -	Änd:	e -	Konstrukteur:	18.12.2018	A. Schaub	Massstab	
	b -		f -	Kontrolliert:		-	-	
	c -		g -	Genehmigt:		-		
	d -		h -	K-Status:	Freigegeben			
Allgemeintoleranzen ISO 2768 - mK		Format: A3		Kostenstelle:				
				Ersatz für:		Anzahl Blatt 3	Blatt-Nr. 2	
				Ersetzt von:				
Firma: SAM-Tech		Zeichnungstitel: Zeichnungsübung				Dateiname: Maltesergetriebe		

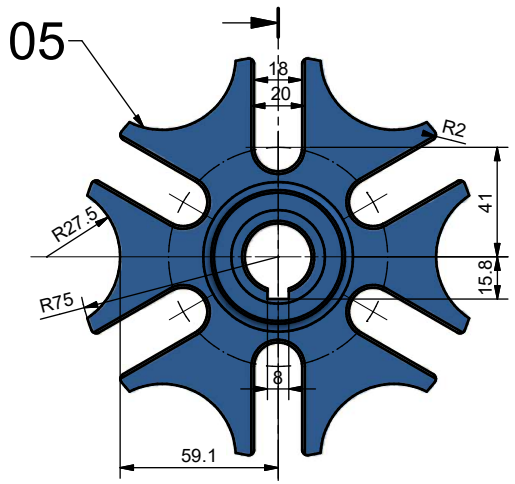

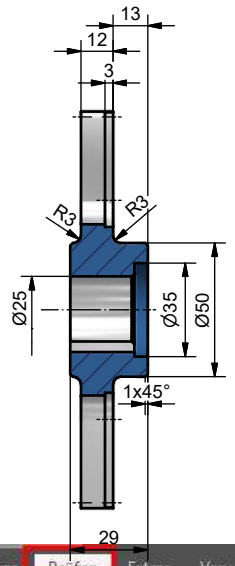

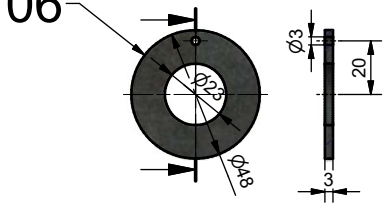

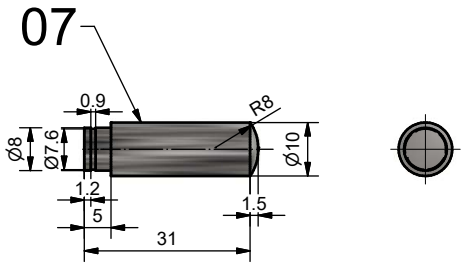

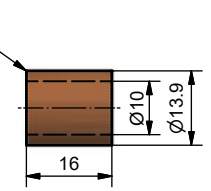

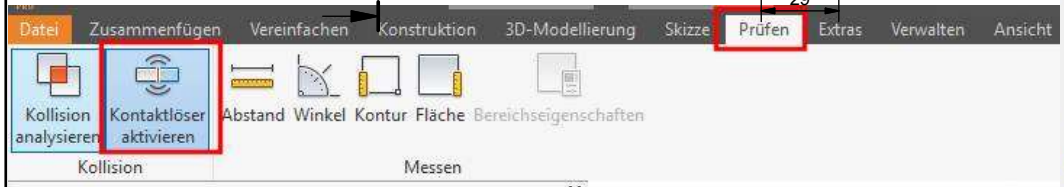

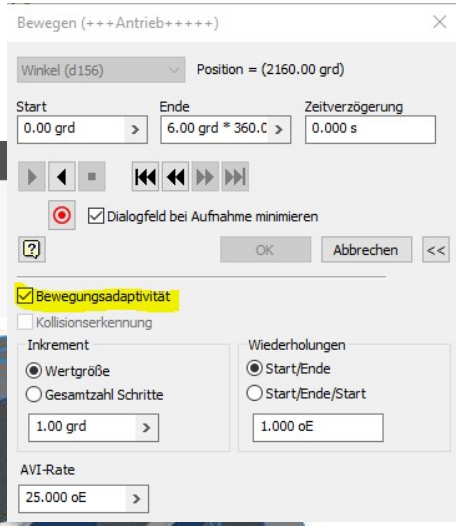

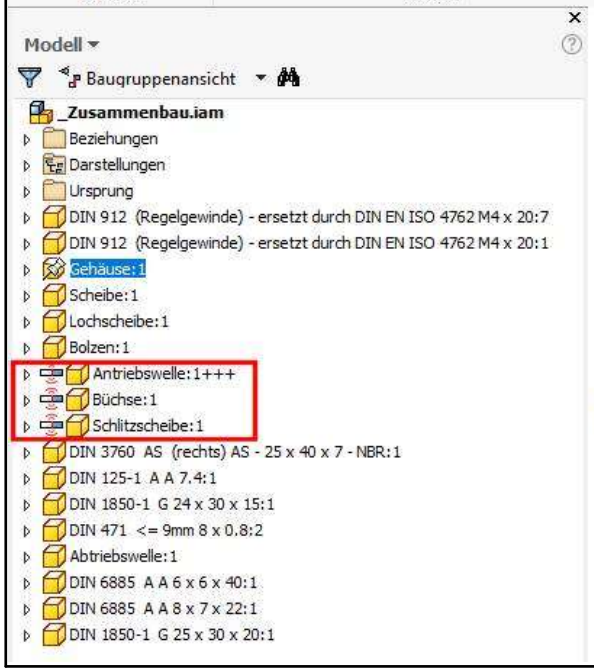

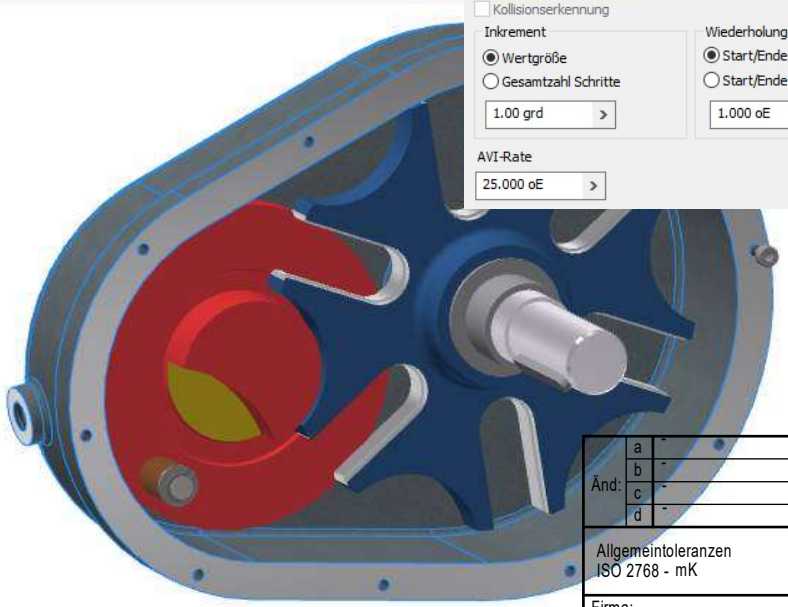

Vorbereitung für die Bewegungsanimation

Für ein Video kann die Antriebswelle mit einer Winkelabhängigkeit bewegt werden.
Damit sich die Schlitzscheibe korrekt bewegt und dann wieder blockiert wird, werden die Teile
- Antriebswelle
- Büchse
- Schlitzscheibe

mit der Option **KONTAKTSATZ** aktiviert. Dies wird im Objektbrowser mit dem *Kontextmenü* gemacht.
Im Register *Prüfen* muss nun noch der **KONTAKTLÖSER** aktiviert werden.

Bewegen

Im Fenster *Bewegen* muss die Option **BEWEGUNGSADAPTIVITÄT** aktiviert sein.

Änd:	a - b - c - d -	Änd:	e - f - g - h -	Konstrukteur:	18.12.2018	A. Schaub	Massstab	-
				Kontrolliert:		-		
				Genehmigt:		-		
				K-Status:	Freigegeben			
Allgemeintoleranzen ISO 2768 - mK		Format: A3		Kostenstelle:				
				Ersatz für:		Anzahl Blatt 3	Blatt-Nr. 3	
				Ersetzt von:				
Firma: SAM-Tech		Zeichnungstitel: Zeichnungsübung				Dateiname: Maltesergetriebe		