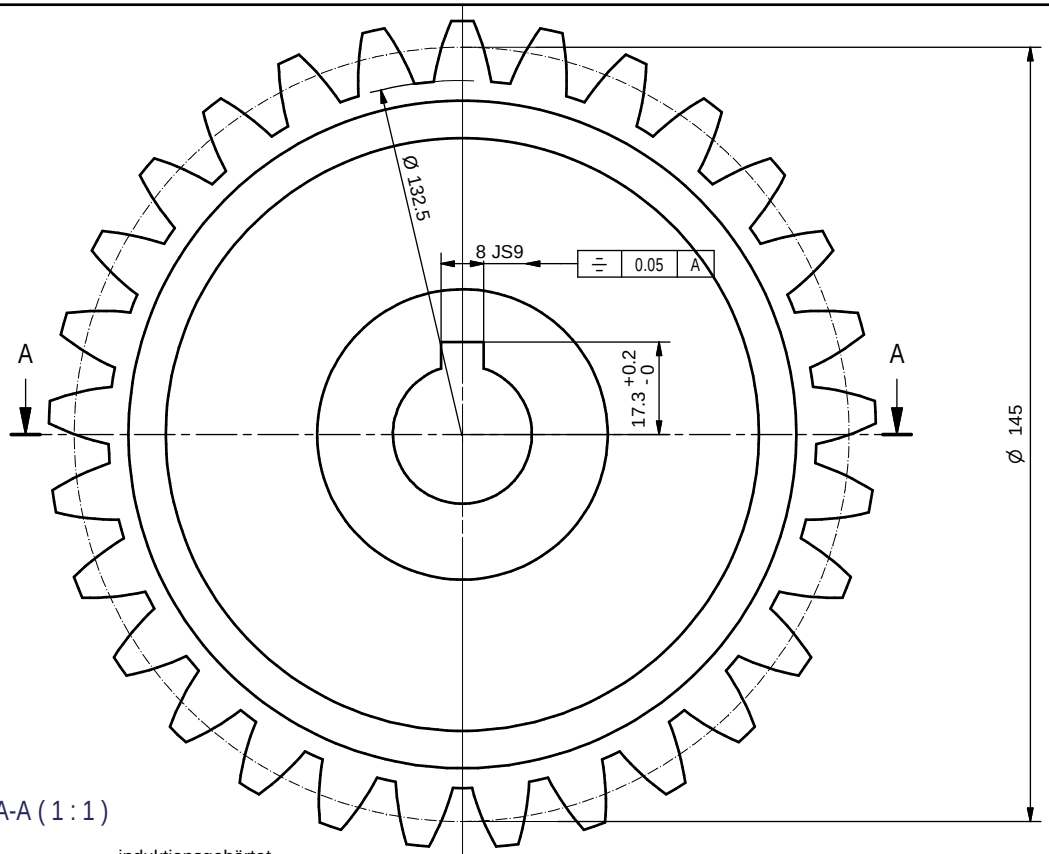

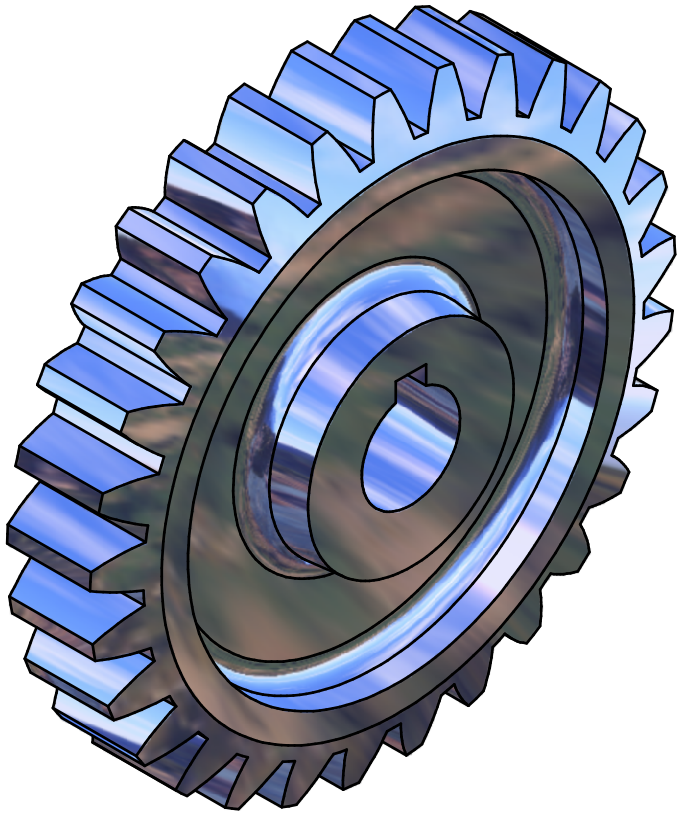

A-A (1 : 1)

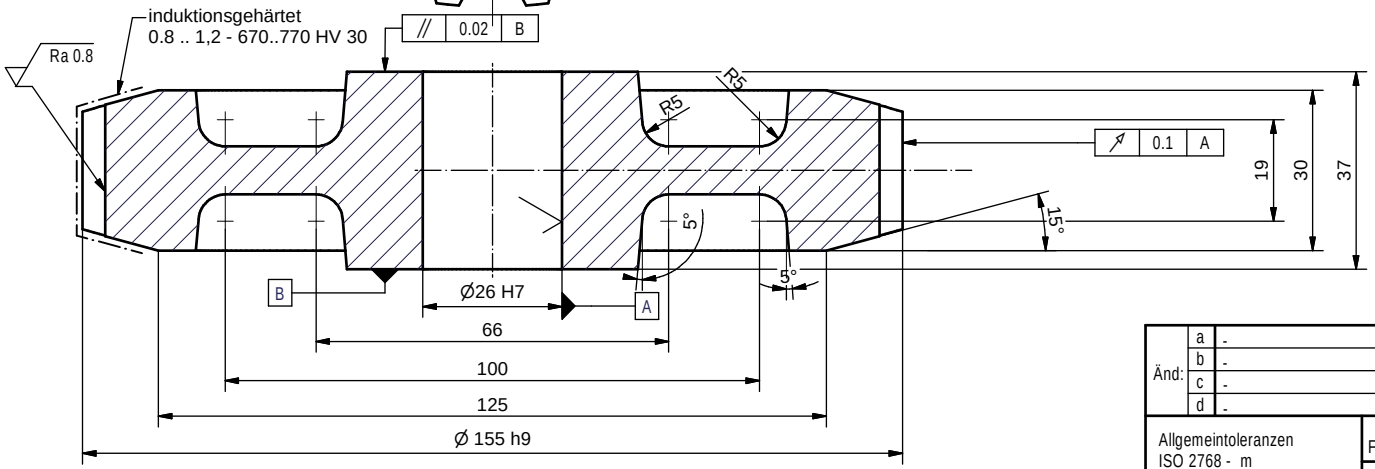

Ra 3.2

-0.1
-0.3

+0.3
+0.1

Stückliste			
OBJEKT	ANZAHL	BAUTEILNUMMER	BEZEICHNUNG
1	1	Stirnzahnrad1	m=5, z=29, a=20°

Änd:	a -	Änd:	e -	Konstrukteur:	09.12.2010	A. Schaub	Massstab	
	b -		f -	Kontrolliert:		-	1:1	
	c -		g -	Genehmigt:		-		
	d -		h -	K-Status:	InBearbeitung			
Allgemeintoleranzen ISO 2768 - m		Format: A3		Kostenstelle:				
				Ersatz für:		Anzahl Blatt 1	Blatt-Nr. 1	
				Ersetzt von:				
Firma: GIB-Liestal		Zeichnungstitel: Übung: Konstruktions-Assistent				Dateiname: Zahnrad11		