Autodesk Inventor Mesh Enabler

Import von STL-Dateien in Autodesk Inventor, ein Plugin

Link für das Plugin ist:
https://apps.autodesk.com/INVNTOR/de/Detail/Index?id=6950391119076900441&appLang=en&os=Win32_64

Beschreibung

Die ***Mesh-Enabler-Anwendung*** konvertiert ***STL-Dateien*** zu Inventor Parts, also .***IPT-Dateien***, die danach weiterbearbeitet werden können.
Die Funktion kann auf einzelne oder auf mehrere Dateien oder ganze Ordner mit STL-Dateien angewendet werden.

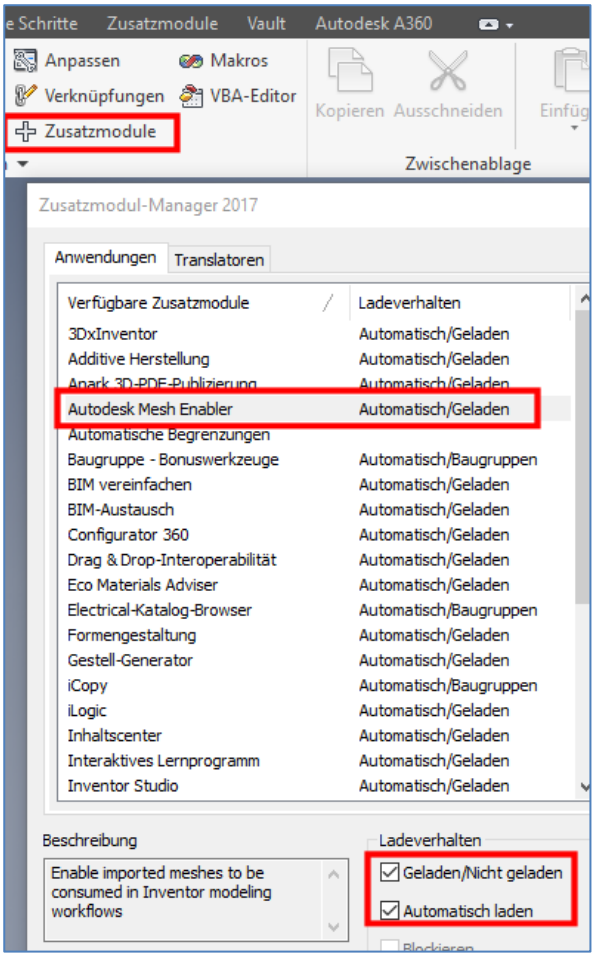

Installation

1. Inventor schliessen
2. Installation des Plugins ***Mesh-Enabler***
3. Inventor starten und im Menü ***Extras > Zusatzmodule*** die Einstellungen für den ***Autodesk Mesh Enabler*** prüfen:

Umwandeln in Parts

1. ***STL-Datei*** in Inventor öffnen
2. Im Objektbrowser die Mesh-Dateien anwählen und mit dem Kontextmenü die Funktion ***Convert to Base Feature*** ausführen.
3. Als Output ist das ***Volumenmodell*** zu wählen.

Beispiel

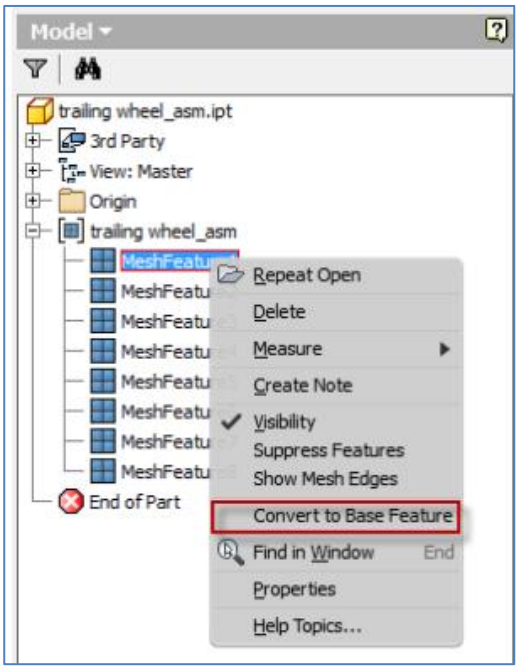

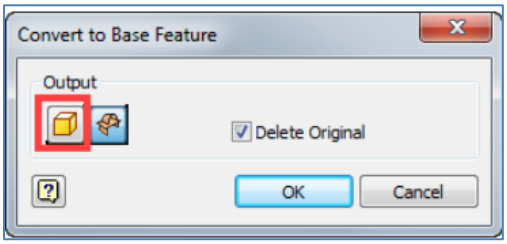

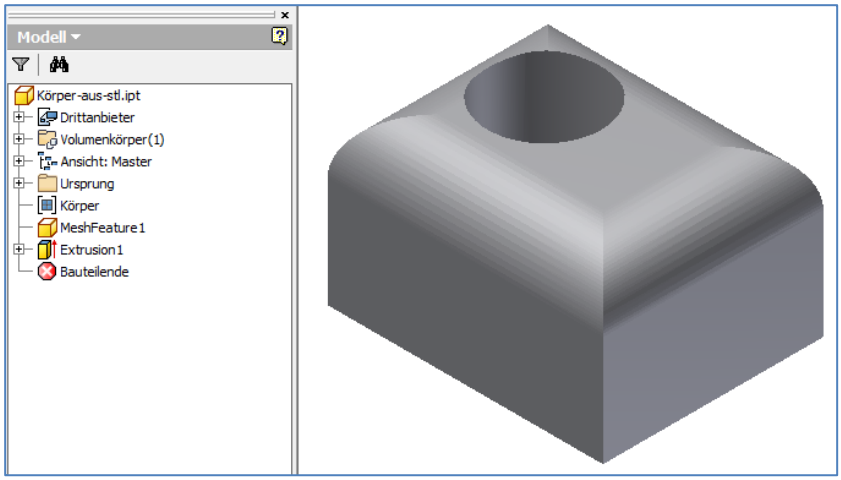

Die ***STL-Datei*** „Körper“ wurde eingelesen, dann in einen ***Volumenkörper*** umgewandelt und danach in diesen ein ***Loch*** gebohrt.