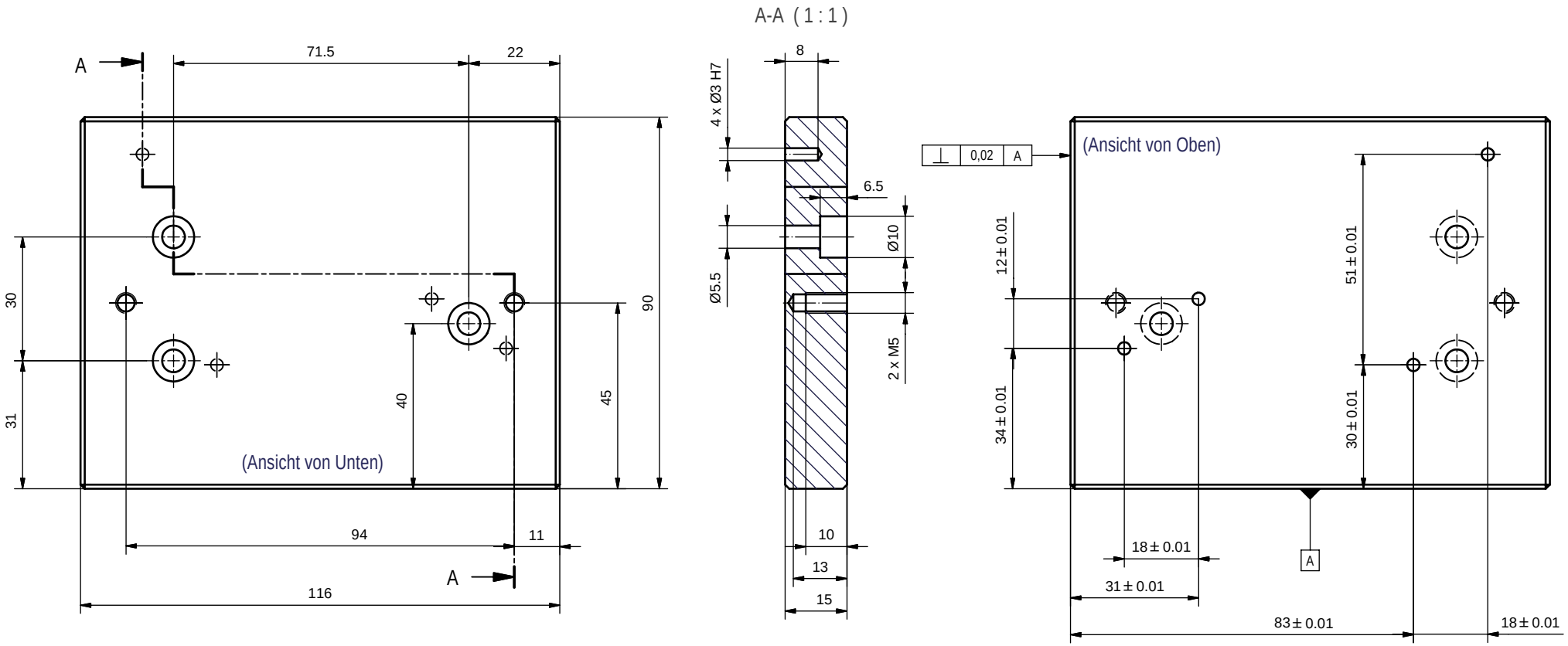

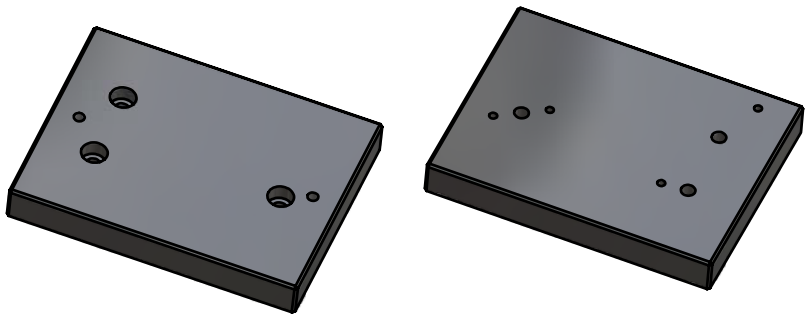

Ra 3,2

Kanten entgraten

Stückliste			
OBJEKT	ANZAHL	BAUTEILNUMMER	BEZEICHNUNG
1	1	Grundplatte	Strangguss 166 x 90 x 15

Änd: a b c d	Änd: e f g h	Konstrukteur:	17.10.2004	Martin Burri	Massstab 1:1
		Kontrolliert:		A. Schaub	
		Genehmigt:			
		Freigegeben:			
Allgemeintoleranzen ISO 2768 - mH	Format: A3	Kostenstelle:			
		Ersatz für:		Anzahl Blatt 1	Blatt-Nr. 1
		Ersetzt von:			
Firma: GIB-Liestal	Zeichnungstitel: Stirlingmotor - Grundplatte			Dateiname: Pos 01	

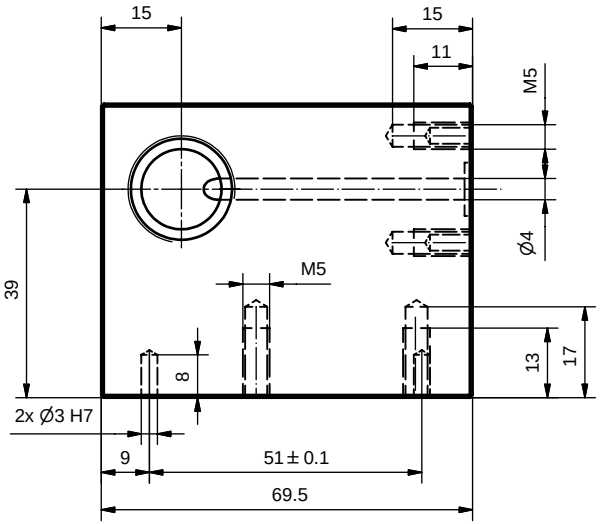

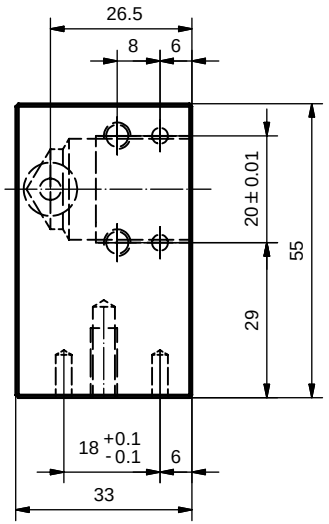

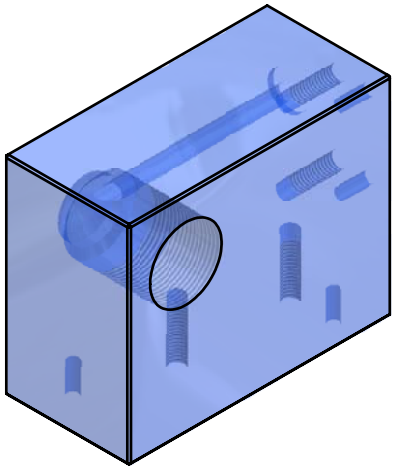

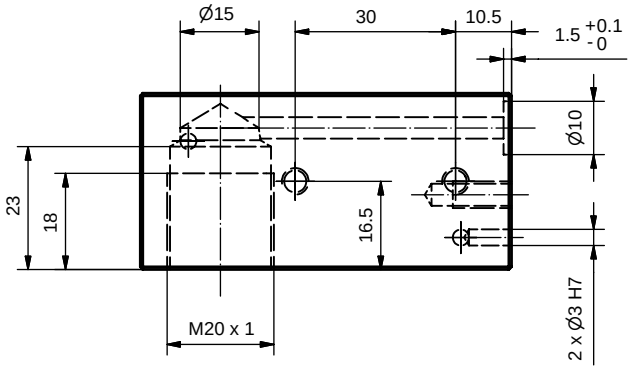

Ra 3,2

Kanten gebrochen

Stückliste			
OBJEKT	ANZAHL	BAUTEILNUMMER	BEZEICHNUNG
02	1	Steuerbock	Al Mg Si 1 69,5 x 55 x 33

Änd:	a		Änd:	e		Konstrukteur:	17.10.2004	Martin Burri
	b			f		Kontrolliert:		A. Schaub
	c			g		Genehmigt:		
	d			h		Freigegeben:		

Massstab 1:1

Allgemeintoleranzen ISO 2768 - mH

Format: A3

Kostenstelle:

Ersatz für:

Ersetzt von:

Anzahl Blatt 1

Blatt-Nr. 1

Firma: GIB-Liestal

Zeichnungstitel: Stirlingmotor - Steuerblock

Dateiname: Pos 02

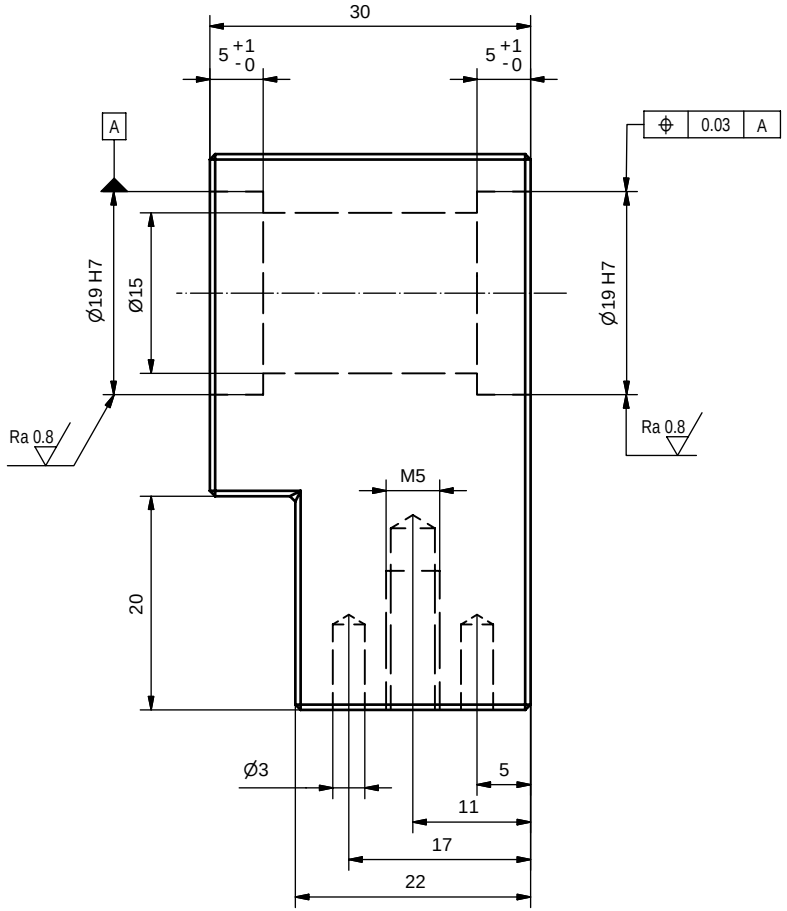

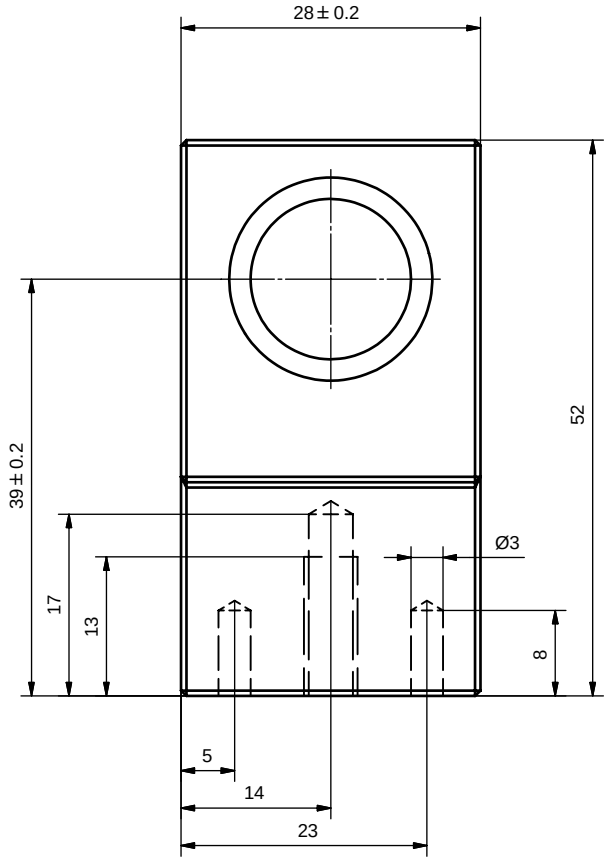

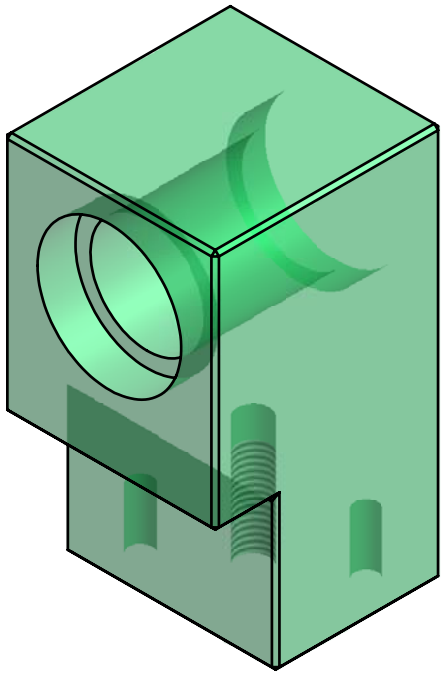

Ra 3,2

Kanten gebrochen

Stückliste			
OBJEKT	ANZAHL	BAUTEILNUMMER	BEZEICHNUNG
03	1	Lagerblock	ST 37 - 2k 52 x 28 x 30

Änd: a b c d		Änd: e f g h		Konstrukteur:	17.10.2004	Martin Burri	Massstab 2:1
				Kontrolliert:		A. Schaub	
				Genehmigt:			
				Freigegeben:			
Allgemeintoleranzen ISO 2768 - mH	Format: A3			Kostenstelle:			
				Ersatz für:		Anzahl Blatt 1	Blatt-Nr. 1
				Ersetzt von:			
Firma: GIB-Liestal	Zeichnungstitel: Stirlingmotor - Lagerbock					Dateiname: Pos 03	

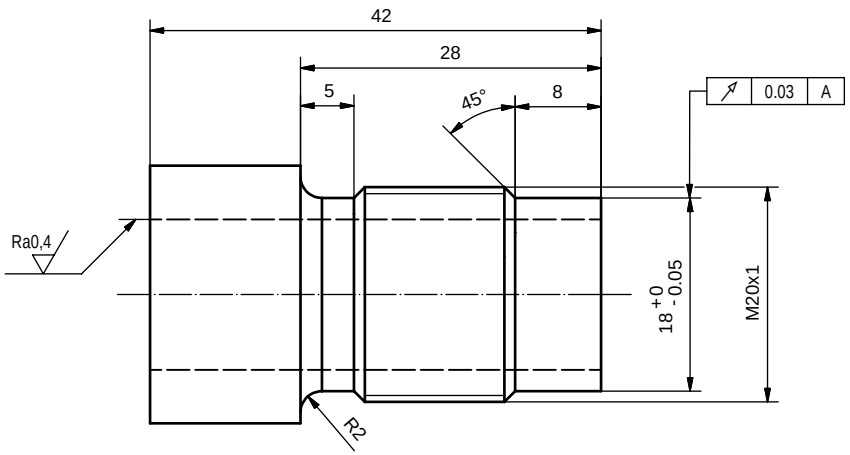

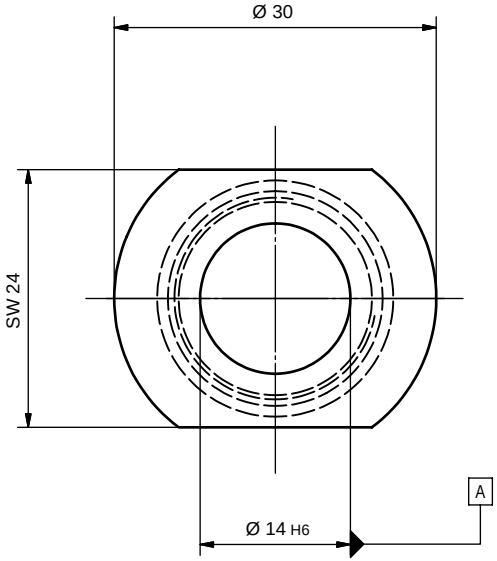

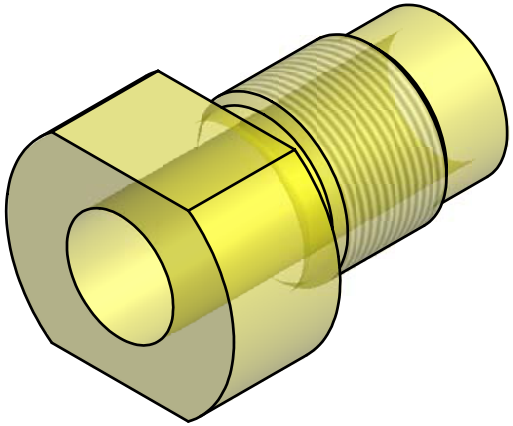

Ra3,2

Kanten entgraten

Stückliste			
OBJEKT	ANZAHL	BAUTEILNUMMER	BEZEICHNUNG
04	1	Arbeitszylinder	Cu Zn 40Pb Ø 30 x 44

Änd:	a		Änd:	e		Konstrukteur: 17.10.2004	Martin Burri
	b			f		Kontrolliert:	A. Schaub
	c			g		Genehmigt:	
	d			h		Freigegeben:	

Massstab 2 : 1

Allgemeintoleranzen ISO 2768 - mH

Format: A3

Kostenstelle:

Ersatz für:

Ersetzt von:

Anzahl Blatt 1

Blatt-Nr. 1

Firma: GIB-Liestal

Zeichnungstitel: Stirlingmotor - Abeitszylinder

Dateiname: Pos 04

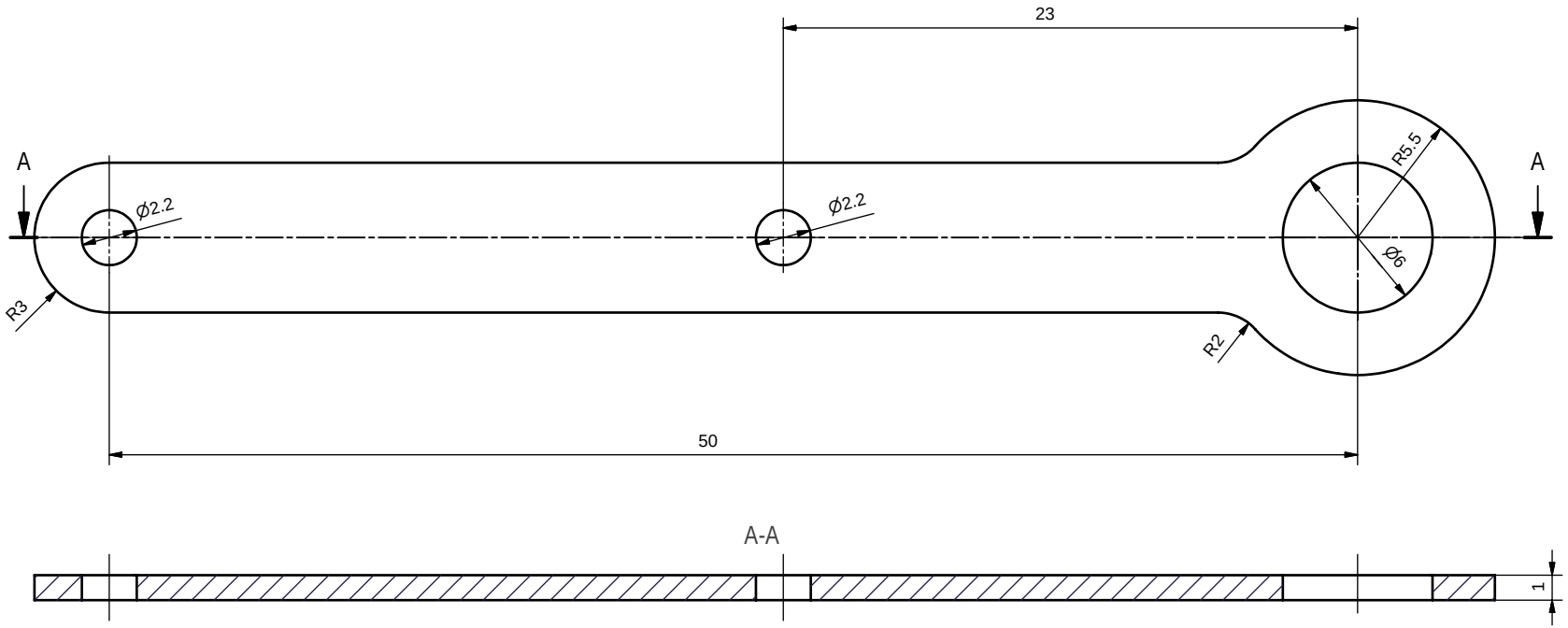

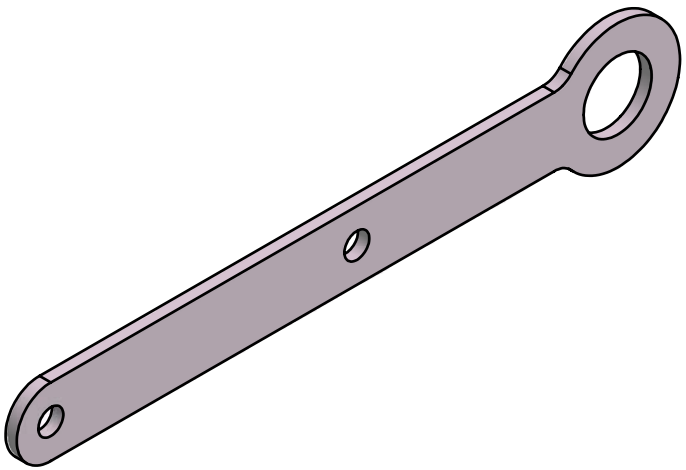

Travolisiert

Ra 0.8

Kanten gebrochen

Stückliste			
OBJEKT	ANZAHL	BAUTEILNUMMER	BEZEICHNUNG
05	1	Pleuel	Ms Blech hart 11 x 1 x 58

Änd:	a		Änd:	e		Konstrukteur:	17.10.2004	MartinBurri
	b			f		Kontrolliert:		A. Schaub
	c			g		Genehmigt:		
	d			h		Freigegeben:		

Massstab 5:1

Allgemeintoleranzen ISO 2768 - mH

Format: A3

Kostenstelle:

Ersatz für:

Ersetzt von:

Anzahl Blatt 1

Blatt-Nr. 1

Firma: GIB-Liestal

Zeichnungstitel: Stirlingmotor - Pleuel

Dateiname: Pos 05

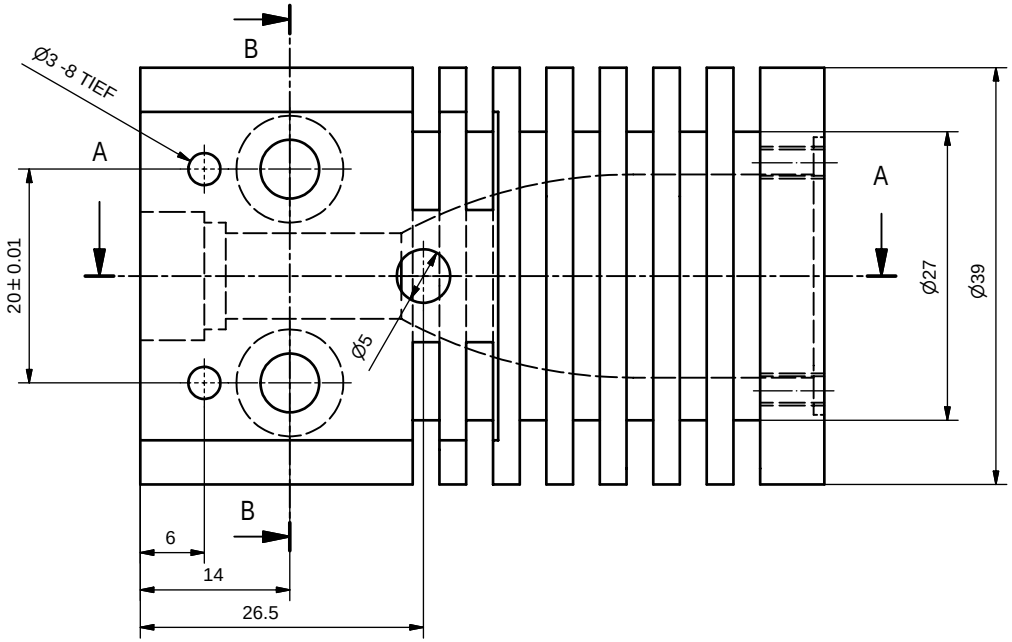

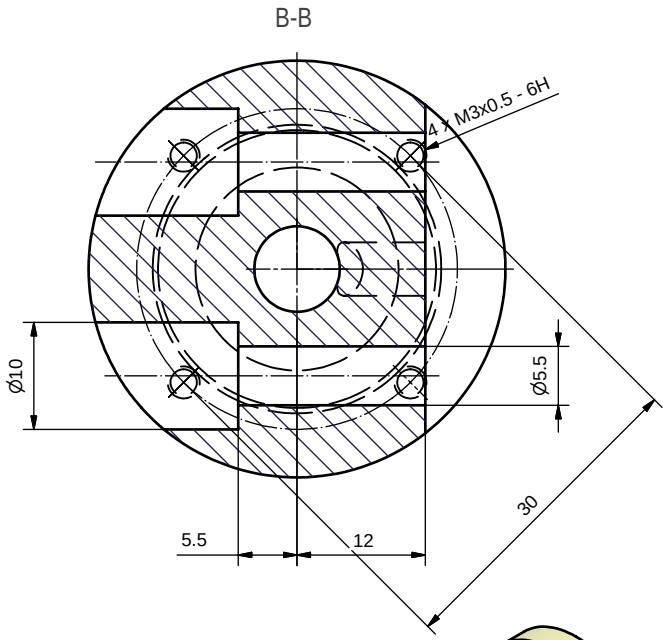

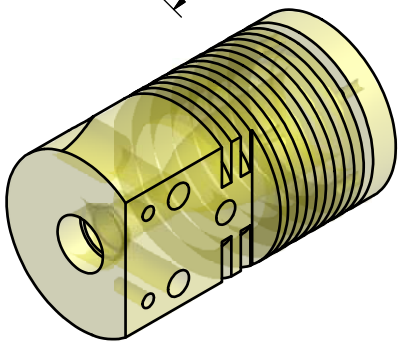

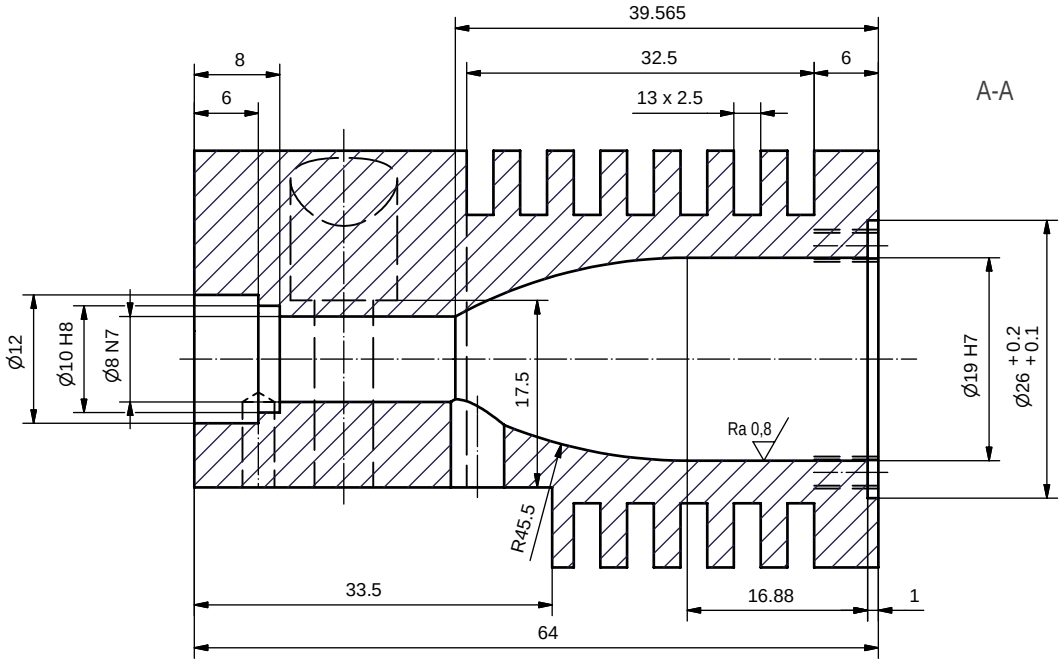

Ra 3,2

Kanten gebrochen

Stückliste			
OBJEKT	ANZAHL	BAUTEILNUMMER	BEZEICHNUNG
1	1	Steuerzylinder	Al Mg Si 1 Ø 39 x 64

Änd:	a		Änd:	e		Konstrukteur: 17.10.2004	Martin Burri
	b			f		Kontrolliert:	A. Schaub
	c			g		Genehmigt:	
	d			h		Freigegeben:	

Massstab 2:1

Allgemeintoleranzen ISO 2768 - mH

Format: A3

Kostenstelle:

Ersatz für:

Ersetzt von:

Anzahl Blatt 1

Blatt-Nr. 1

Firma: GIB-Liestal

Zeichnungstitel: Stilingmotor - Steuerzylinder

Dateiname: Pos 06

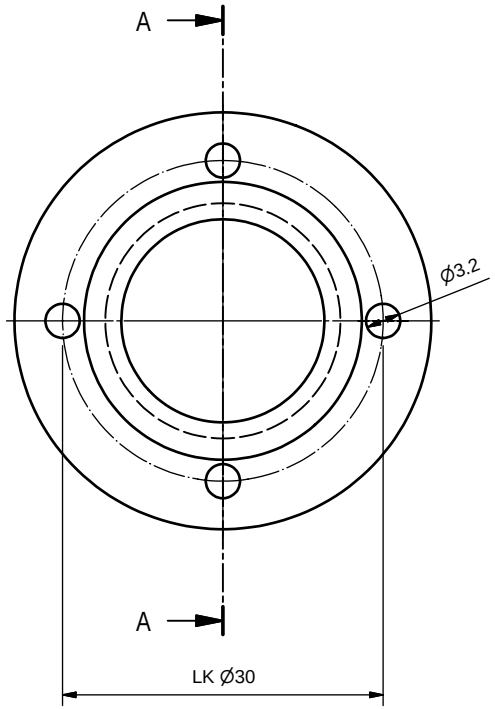

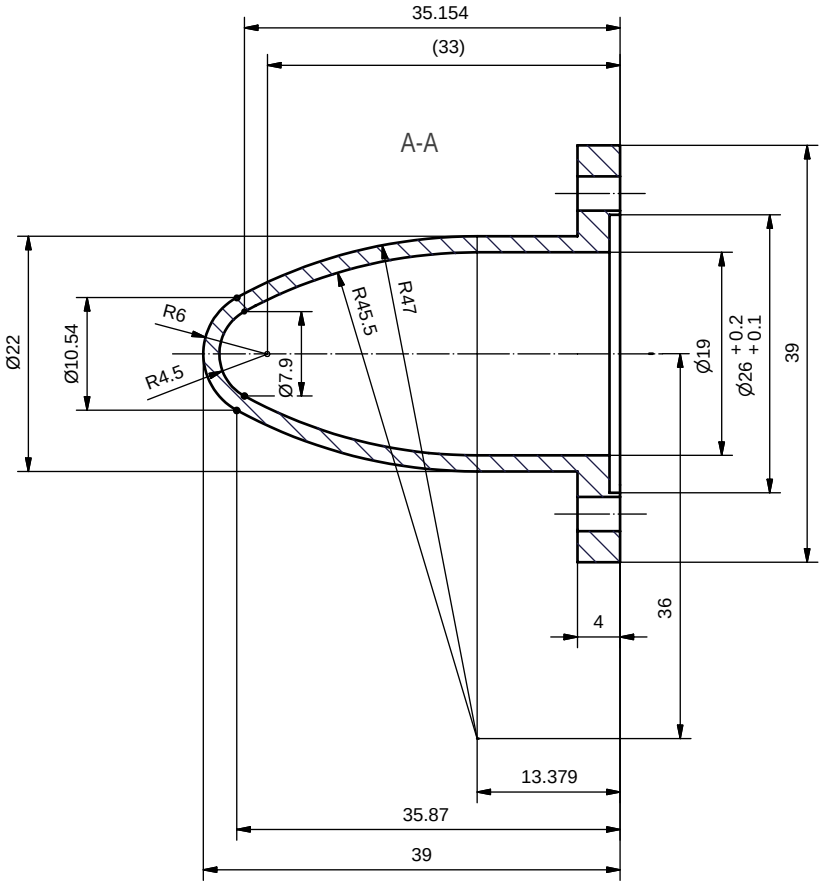

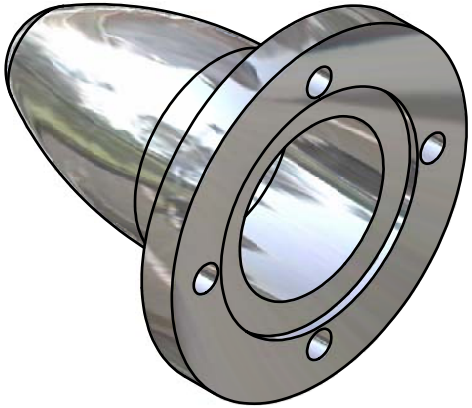

Ra 3,2

Kanten entgraten

Stückliste			
OBJEKT	ANZAHL	BAUTEILNUMMER	BEZEICHNUNG
07	1	Heizrohr	X Cr Ni S 18 9, Ø 40 x 45

Änd:	a		Änd:	e		Konstrukteur: 17.10.2004	Martin Burri
	b			f		Kontrolliert:	A. Schaub
	c			g		Genehmigt:	
	d			h		Freigegeben:	

Massstab 2:1

Allgemeintoleranzen ISO 2768 - mH

Format: A3

Kostenstelle:

Ersatz für:

Ersetzt von:

Anzahl Blatt 1

Blatt-Nr. 1

Firma: GIB-Liestal

Zeichnungstitel: Stirlingmotor - Heizrohr

Dateiname: Pos 07

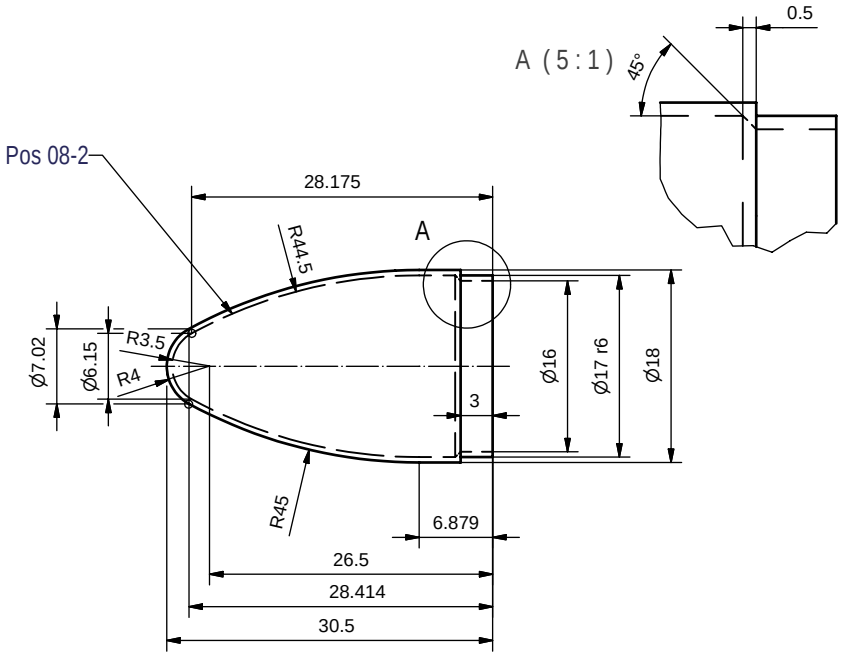

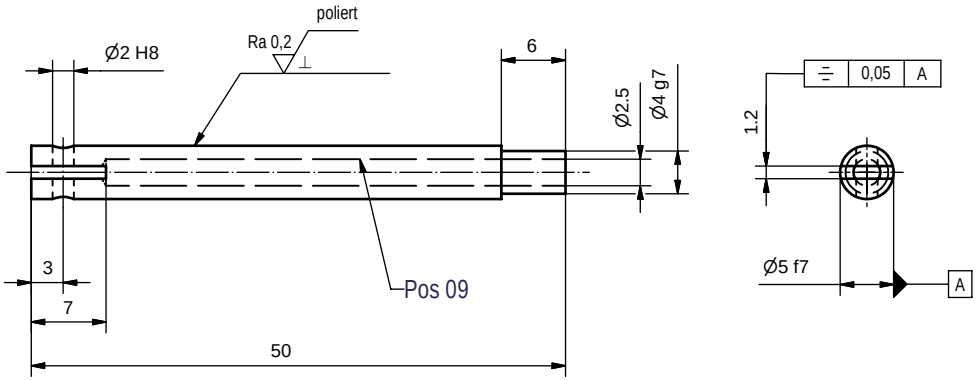

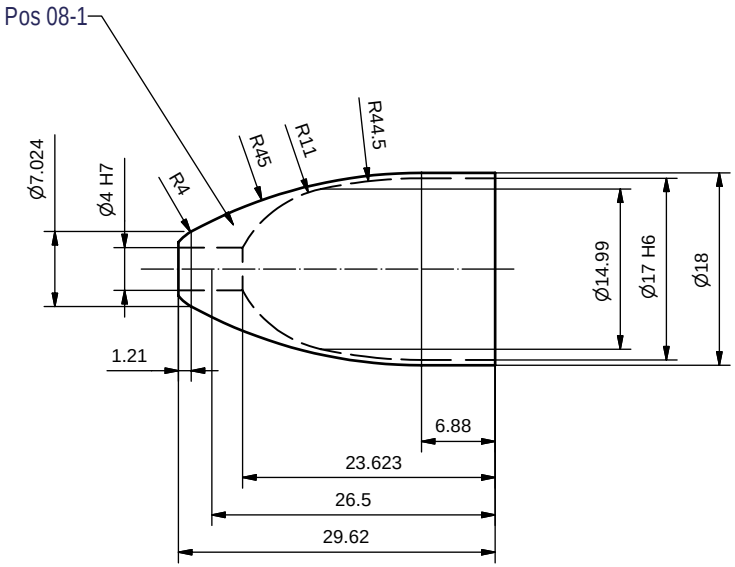

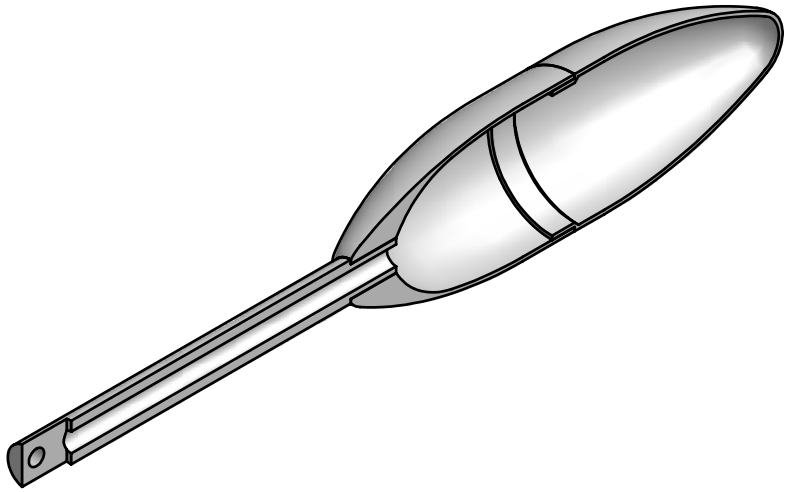

Stückliste			
OBJEKT	ANZAHL	BAUTEILNUMMER	BEZEICHNUNG
1	1	Steuerkolben Unterteil	Al Mg Si Pb (Ac 109)
2	1	Steuerkolben Oberteil	Al Mg Si Pb (Ac 109)
3	1	Kolbenstange	X Cr Ni S 18 9 Ø 5h8

Ra 3,2

Kanten gebrochen

Änd: a, b, c, d	Änd: e, f, g, h	Konstrukteur:	17.10.2004	Martin Burri	Massstab 2:1
		Kontrolliert:		A. Schaub	
		Genehmigt:			
		Freigegeben:			
Allgemeintoleranzen ISO 2768 - mH	Format: A3	Kostenstelle:			
		Ersatz für:		Anzahl Blatt 1	Blatt-Nr. 1
		Ersetzt von:			
Firma: GIB-Liestal	Zeichnungstitel: Stirlingmotor - Steuerkolben kompl.			Dateiname: Pos 08 (09)	

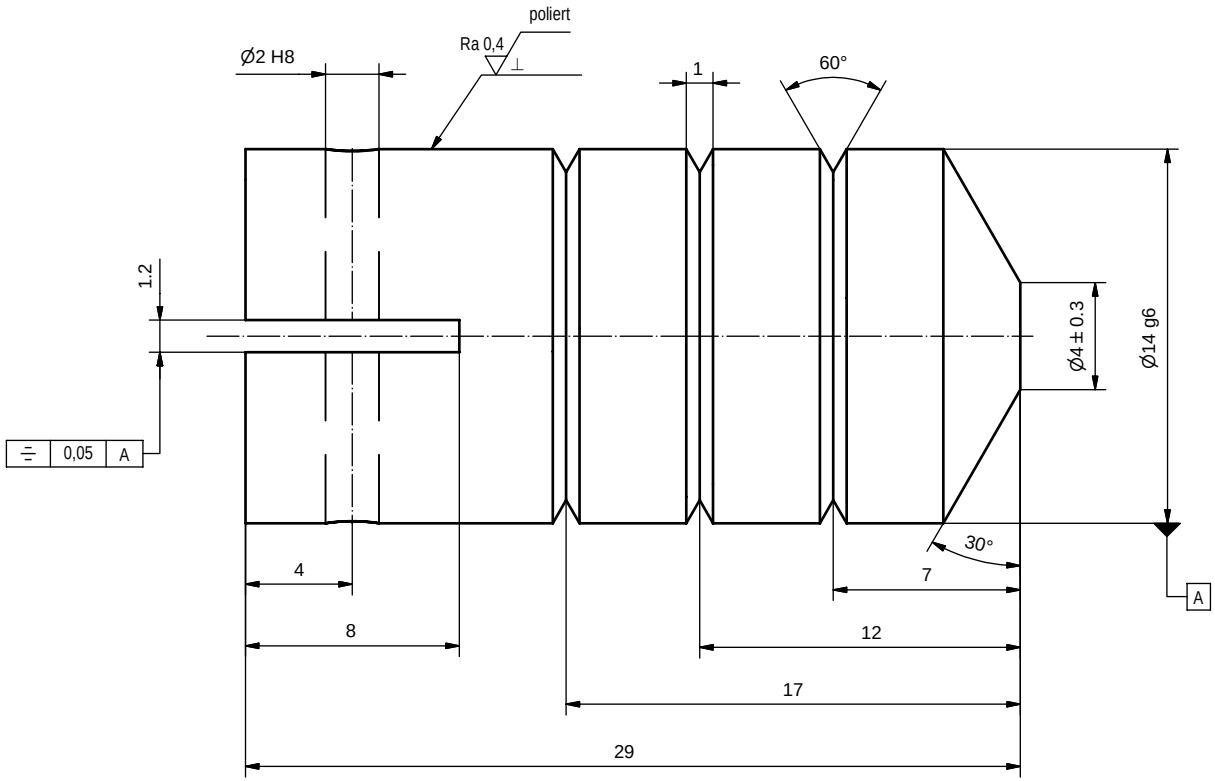

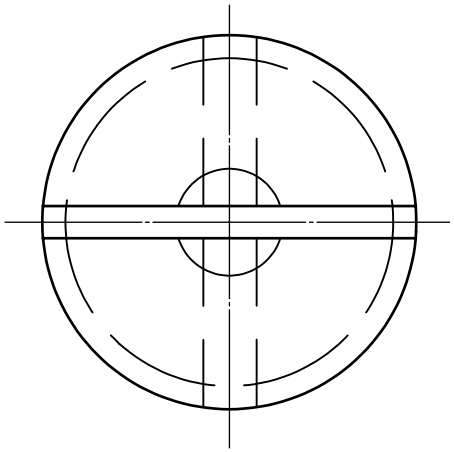

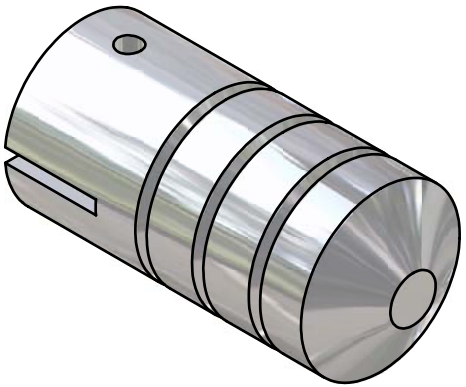

Ra 3,2

Kanten entgraten

Stückliste			
OBJEKT	ANZAHL	BAUTEILNUMMER	BEZEICHNUNG
10	1	Arbeitskolben	Al Mg Si 1, Ø 15 x 40

Änd:	a		Änd:	e		Konstrukteur: 17.10.2004	Martin Burri
	b			f		Kontrolliert:	A. Schaub
	c			g		Genehmigt:	
	d			h		Freigegeben:	

Massstab 5:1

Allgemeintoleranzen ISO 2768 - mH

Format: A3

Kostenstelle:

Ersatz für:

Ersetzt von:

Anzahl Blatt 1

Blatt-Nr. 1

Firma: GIB-Liestal

Zeichnungstitel: Stirlingmotor - Arbeitskolben

Dateiname: Pos 10

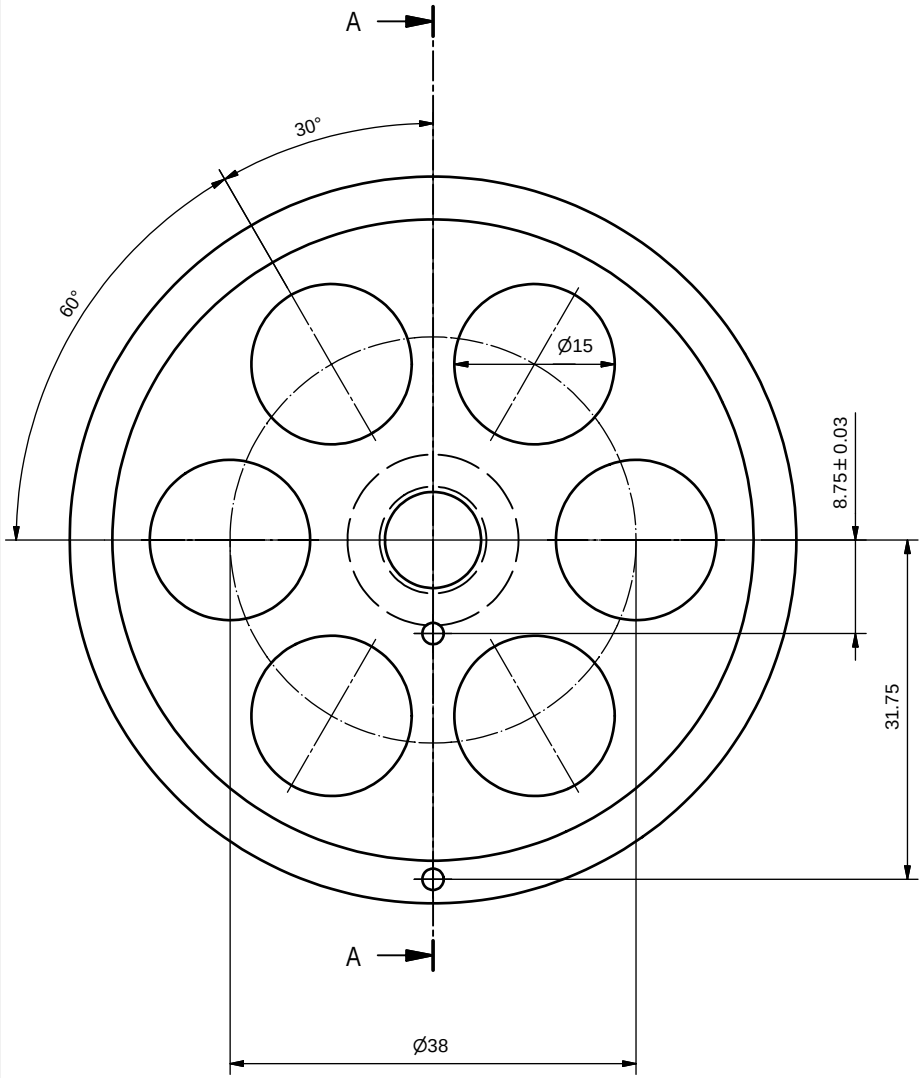

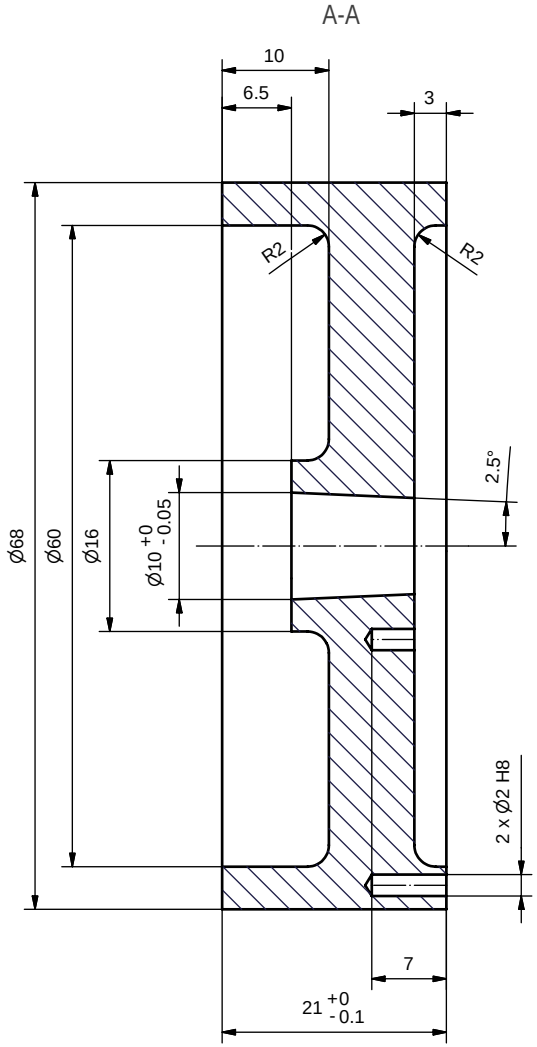

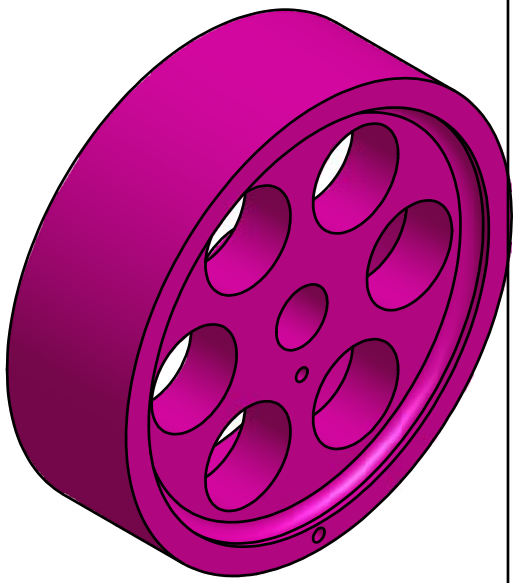

Ra 3,2

Kanten gebrochen

Stückliste			
OBJEKT	ANZAHL	BAUTEILNUMMER	BEZEICHNUNG
11	1	Schwungrad	Al Mg Si 1, Ø 70 x 35

Änd:	a		Änd:	e		Konstrukteur: 13.09.2004	Martin Burri
	b			f		Kontrolliert:	A. Schaub
	c			g		Genehmigt:	
	d			h		Freigegeben:	

Massstab 2:1

Allgemeintoleranzen ISO 2768 - mH

Format: A3

Kostenstelle:

Ersatz für:

Ersetzt von:

Anzahl Blatt 1

Blatt-Nr. 1

Firma: GIB-Liestal

Zeichnungstitel: Stirlingmotor - Schwungrad

Dateiname: Pos 11

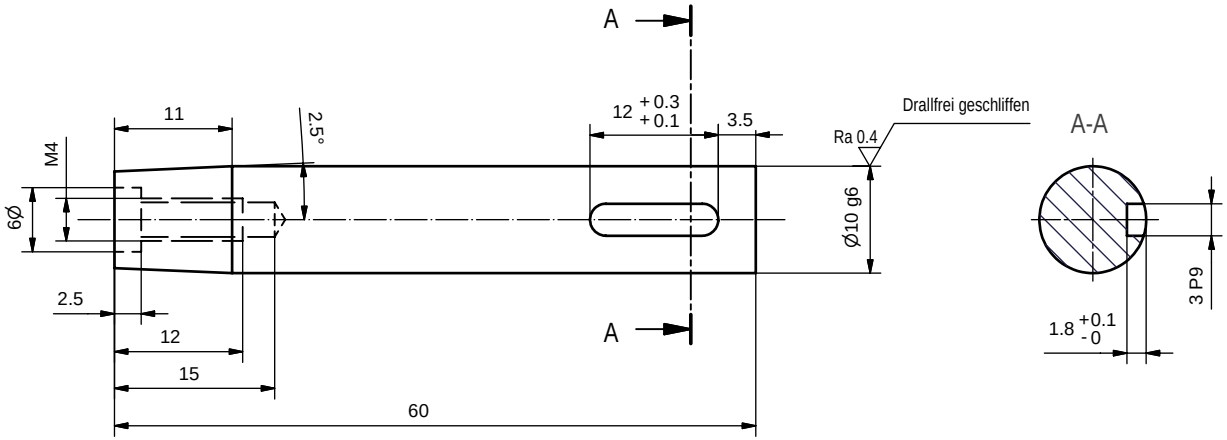

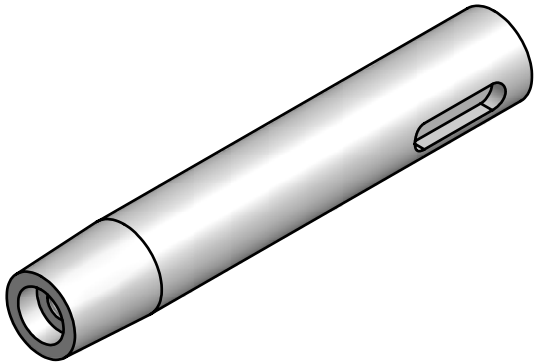

Ra 3,2

Kanten gebrochen

Stückliste			
OBJEKT	ANZAHL	BAUTEILNUMMER	BEZEICHNUNG
12	1	Welle	9 S Mn Pb 28, Ø 12 x 62

Änd: a		Änd: e		Konstrukteur:	13.10.2004	Martin Burri	Massstab
b		f		Kontrolliert:		A. Schaub	2:1
c		g		Genehmigt:			
d		h		Freigegeben:			
Allgemeintoleranzen ISO 2768 - mH	Format: A3			Kostenstelle:			
				Ersatz für:		Anzahl Blatt 1	Blatt-Nr. 1
				Ersetzt von:			
Firma: GIB-Liestal	Zeichnungstitel: Stirlingmotor - Welle					Dateiname: Pos 12	

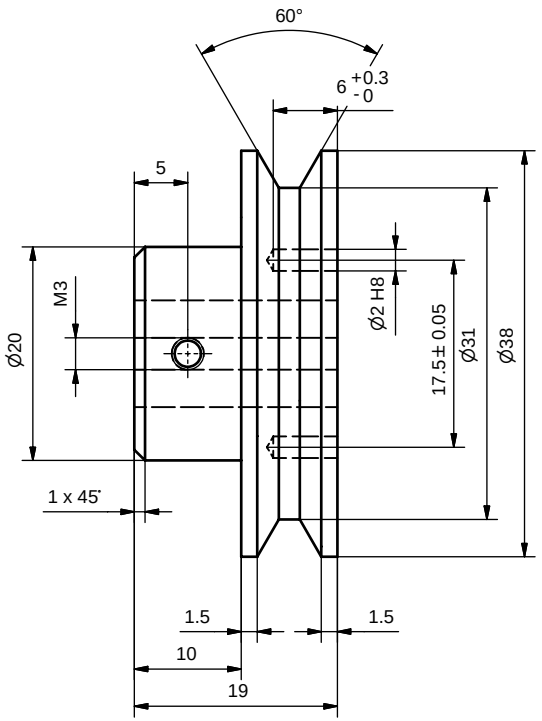

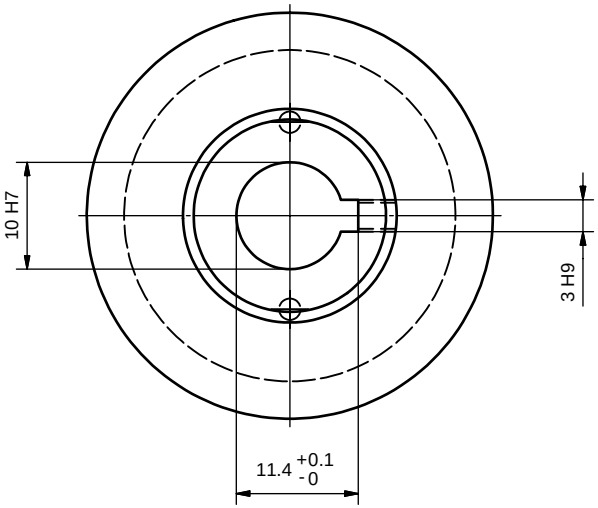

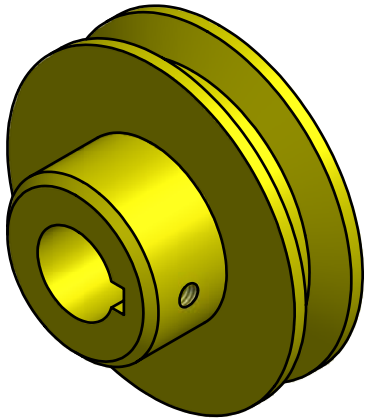

Ra 3,2

Kanten gebrochen

Stückliste			
OBJEKT	ANZAHL	BAUTEILNUMMER	BEZEICHNUNG
12	1	Poulie	9s Mn Pd 28, Ø 40 x 30

Änd:	a		Änd:	e		Konstrukteur: 17.10.2004	Martin Burri
	b			f		Kontrolliert:	A. Schaub
	c			g		Genehmigt:	
	d			h		Freigegeben:	

Massstab 2:1

Allgemeintoleranzen ISO 2768 - mH

Format: A3

Kostenstelle:

Ersatz für:

Ersetzt von:

Anzahl Blatt 1

Blatt-Nr. 1

Firma: GIB-Liestal

Zeichnungstitel: Stirlingmotor - Poulie

Dateiname: Pos 13

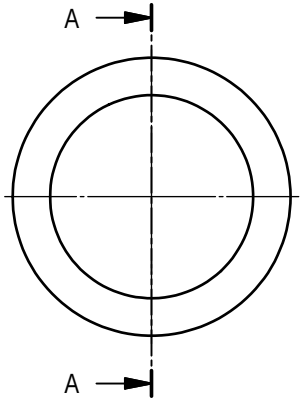

A-A (2:1)

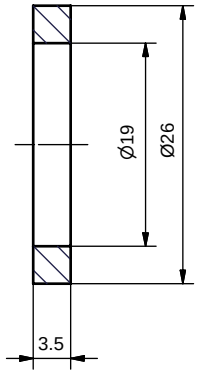

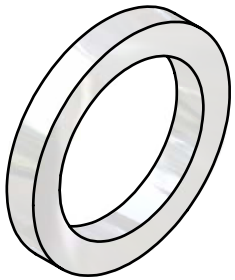

Ra 8,3

Kanten gebochen

Stückliste			
OBJEKT	ANZAHL	BAUTEILNUMMER	BEZEICHNUNG
14	1	Isolatorring	Keramik, Ø 26 x 3,5

Änd: a		Änd: e		Konstrukteur:	17.10.2004	Martin Burri	Massstab 2:1
b		f		Kontrolliert:		A. Schaub	
c		g		Genehmigt:			
d		h		Freigegeben:			
Allgemeintoleranzen ISO 2768 - mH	Format: A3			Kostenstelle:			
				Ersatz für:		Anzahl Blatt 1	Blatt-Nr. 1
				Ersetzt von:			
Firma: GIB-Liestal	Zeichnungstitel: Stirlingmotor - Isolatorring					Dateiname: Pos 14	

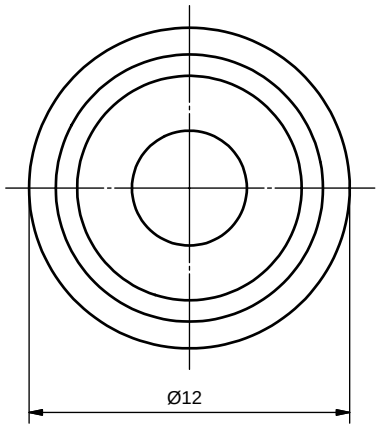

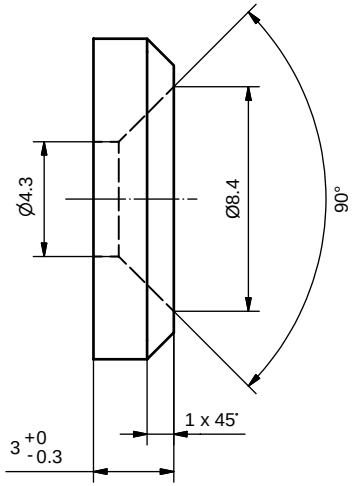

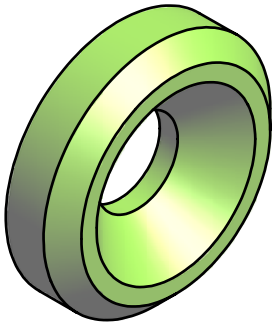

Ra 3,2

Stückliste			
OBJEKT	ANZAHL	BAUTEILNUMMER	BEZEICHNUNG
15	1	Druckscheibe	Al Mg Si 1, Ø 12 x 3

Änd:	a		Änd:	e		Konstrukteur: 17.10.2004	Martin Burri
	b			f		Kontrolliert:	A. Schaub
	c			g		Genehmigt:	
	d			h		Freigegeben:	

Massstab 5:1

Allgemeintoleranzen ISO 2768 - mH

Format: A3

Kostenstelle:

Ersatz für:

Ersetzt von:

Anzahl Blatt 1

Blatt-Nr. 1

Firma: GIB-Liestal

Zeichnungstitel: Stirlingmotor - Druckscheibe

Dateiname: Pos 15

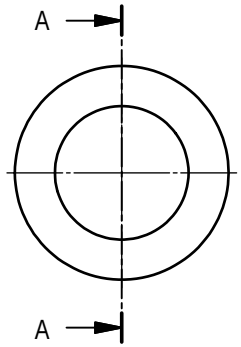

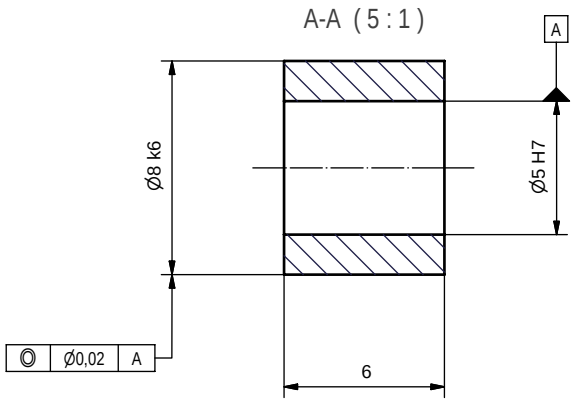

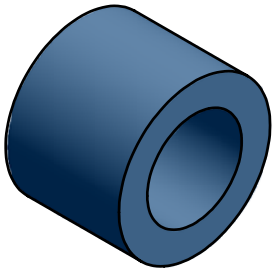

Ra 3,2

Kanten entgraten

Stückliste			
OBJEKT	ANZAHL	BAUTEILNUMMER	BEZEICHNUNG
1	1	Gleitlager	Cu Sn 7 Zn Pb, Ø 8k6 x 6

Änd:	a		Änd:	e		Konstrukteur: 17.10.2004	Martin Burri
	b			f		Kontrolliert:	A. Schaub
	c			g		Genehmigt:	
	d			h		Freigegeben:	

Massstab: 5:1

Allgemeintoleranzen ISO 2768 - mH

Format: A3

Kostenstelle:

Ersatz für:

Ersetzt von:

Anzahl Blatt: 1

Blatt-Nr.: 1

Firma: GIB-Liestal

Zeichnungstitel: Stirlingmotor - Gleitlager

Dateiname: Pos 16

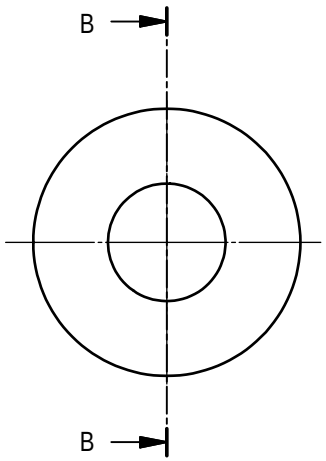

B-B (10 : 1)

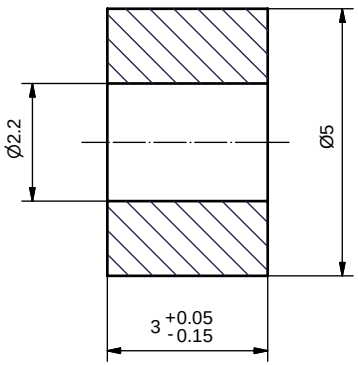

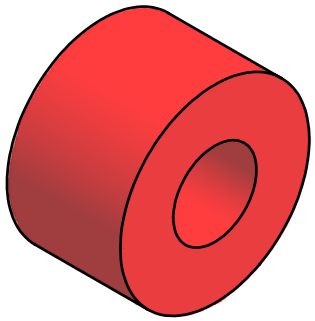

Stückliste			
OBJEKT	ANZAHL	BAUTEILNUMMER	BEZEICHNUNG
17	1	Distanzring	Cu Sn 7 Zn Pb, Ø 5 x 3

Ra 3,2

Kanten gebrochen

Änd:	a		Änd:	e		Konstrukteur: 17.10.2004	Martin Burri
	b			f		Kontrolliert:	A. Schaub
	c			g		Genehmigt:	
	d			h		Freigegeben:	

Massstab 10:1

Allgemeintoleranzen ISO 2768 - mH

Format: A3

Kostenstelle:

Ersatz für:

Ersetzt von:

Anzahl Blatt 1

Blatt-Nr. 1

Firma: GIB-Liestal

Zeichnungstitel: Stirlingmotor - Distanzring

Dateiname: Pos 17